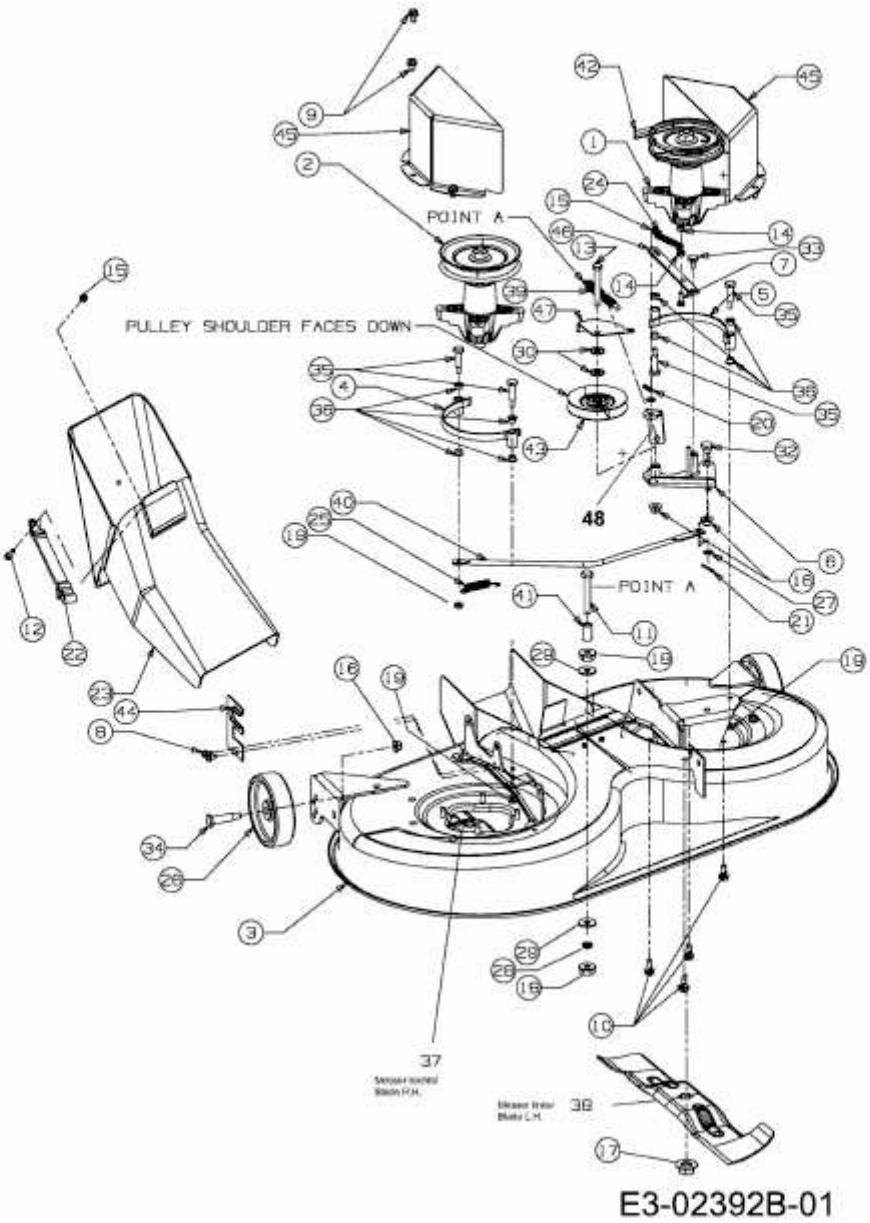RH 125/92 > 13D1452E600 (2007) > MÄHWERK E (36"/92CM)