RH 125/92 > 13D1452E600 (2005) > VORDERACHSE

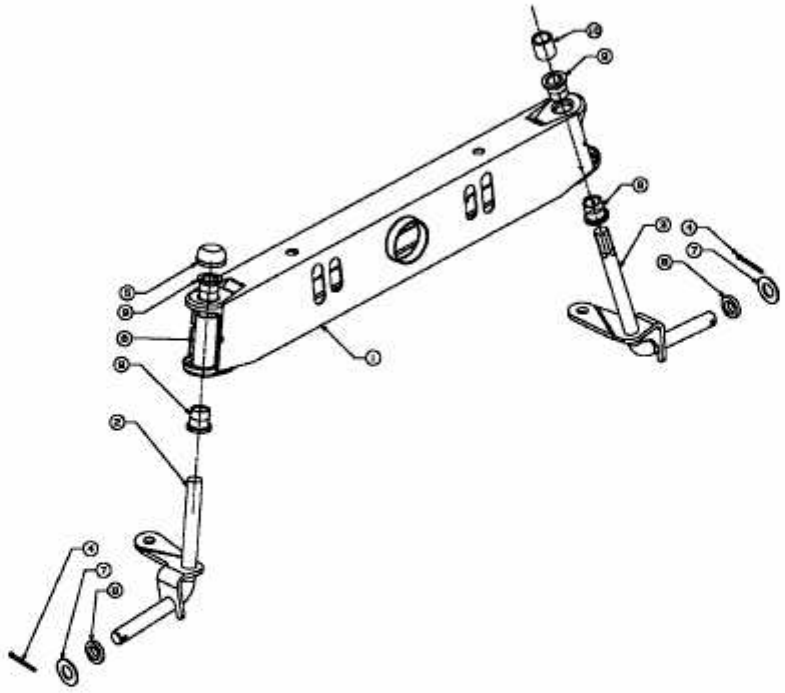

E3-02103A-01