SPIDER 76 RDT > 13D1452C676 (2008) > VORDERACHSE

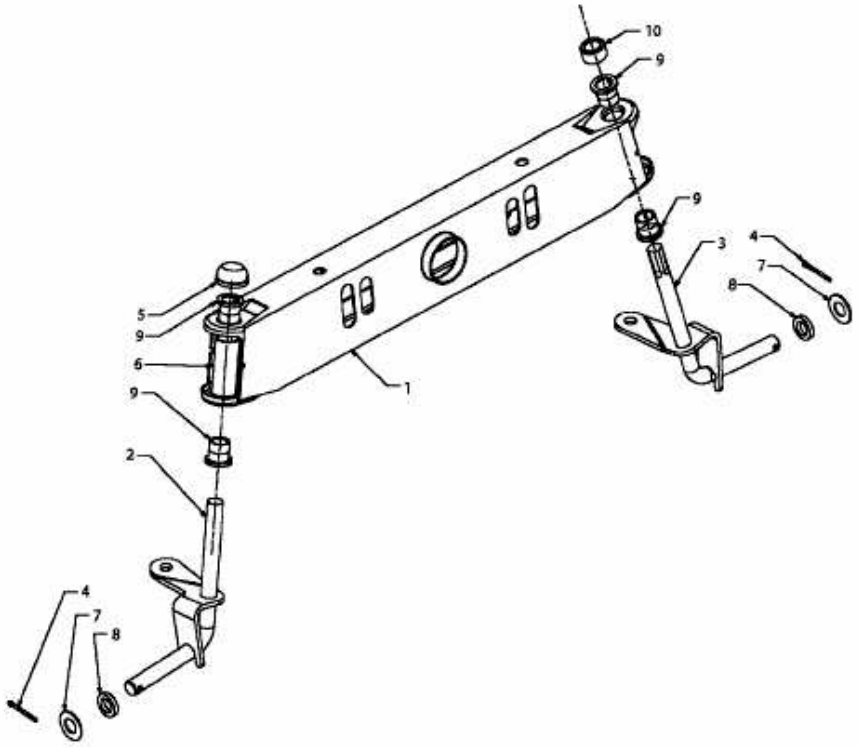

E3-02101A-01