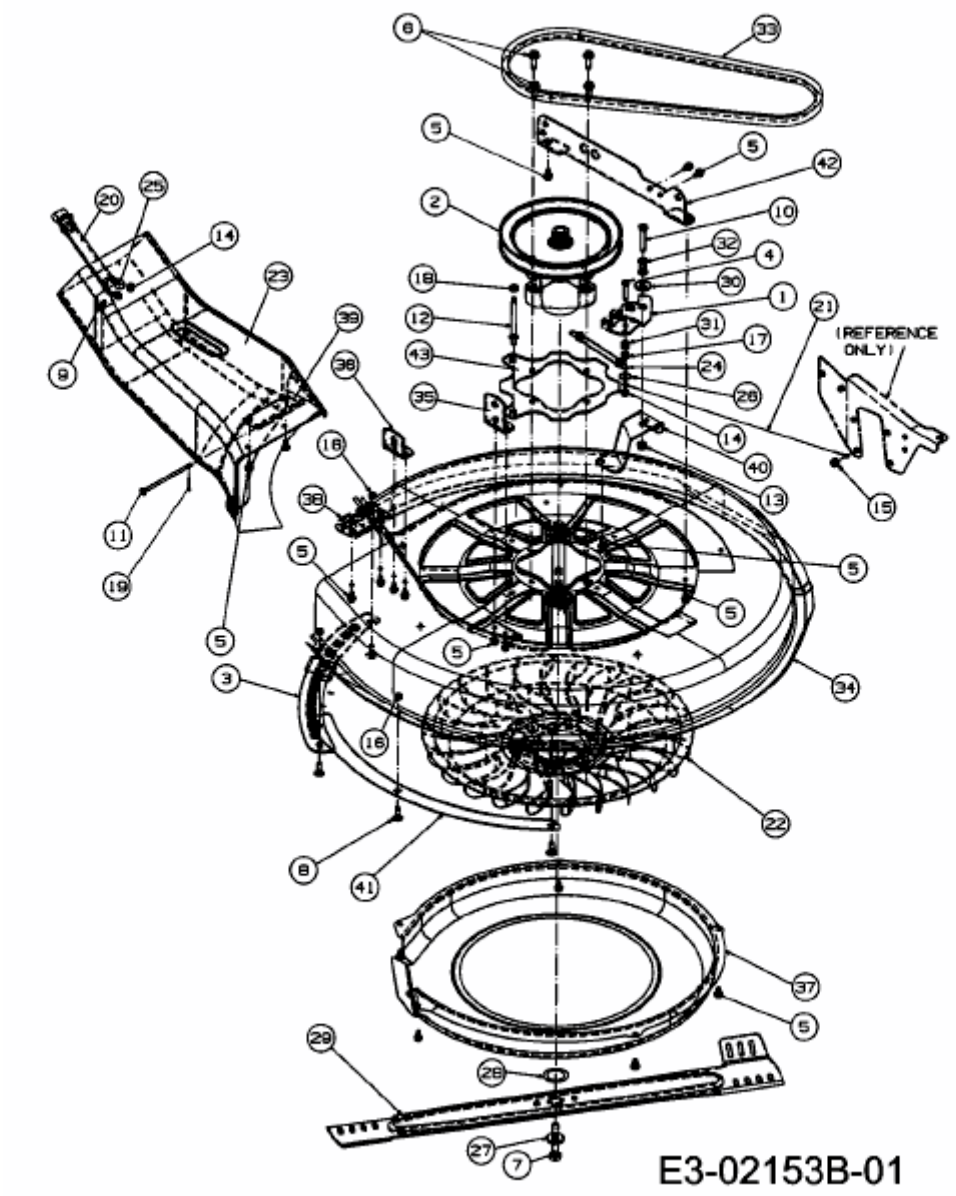RH 115/76 > 13D1452C600 (2007) > MÄHWERK C (30"/76CM)