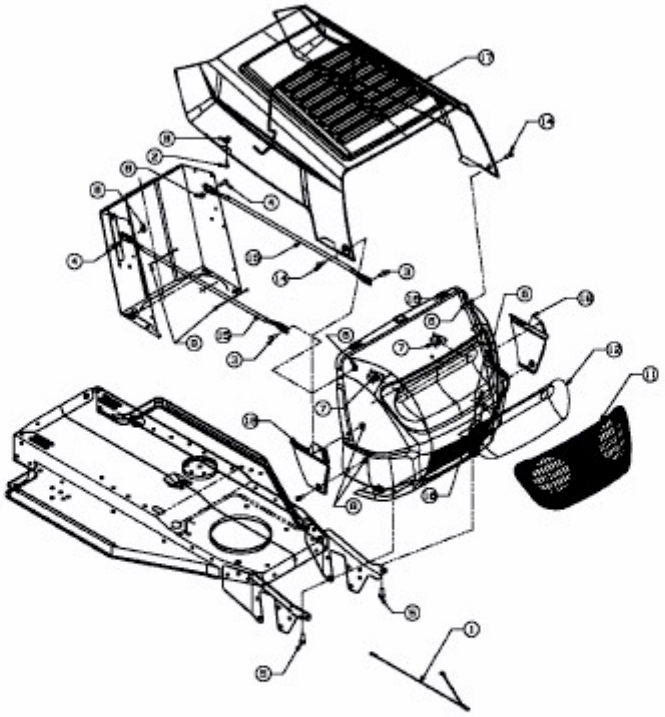13D1452B620 (2006) > MOTORHAUBE 2-STYLE BIS 31.03.2008