13D1452B620 (2006) > MOTORKEILRIEMENSCHEIBE

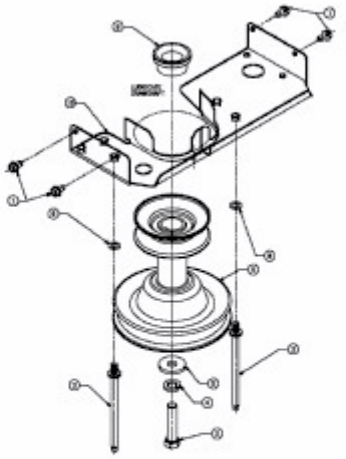

E3-02110A-01