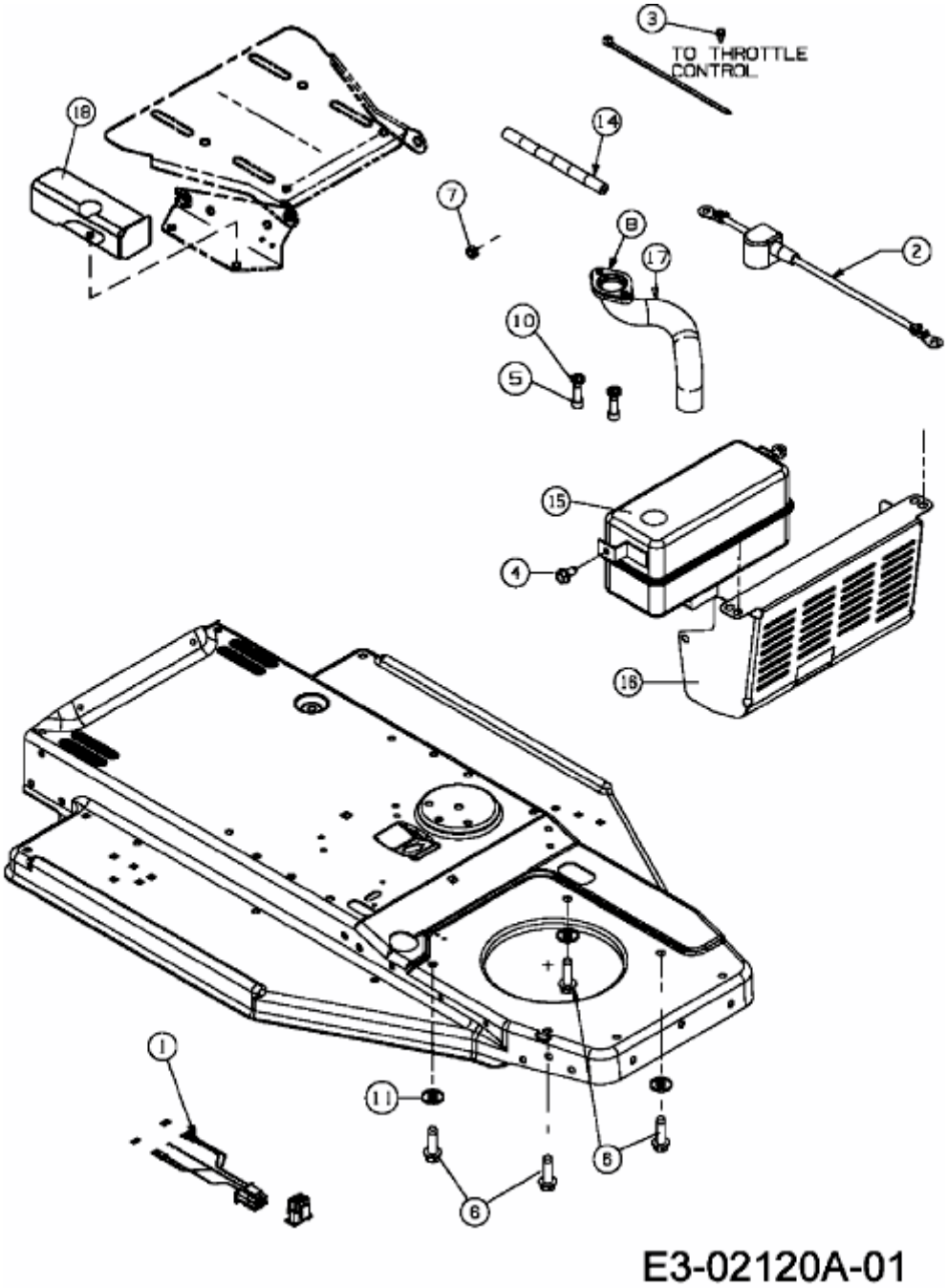SPIDER 91 S > 13D1452B600 (2007) > MOTORZUBEHÖR