CC 1018 RD-N > 13CV51CN403 (2009) > MÄHWERKSEINSCHALTUNG

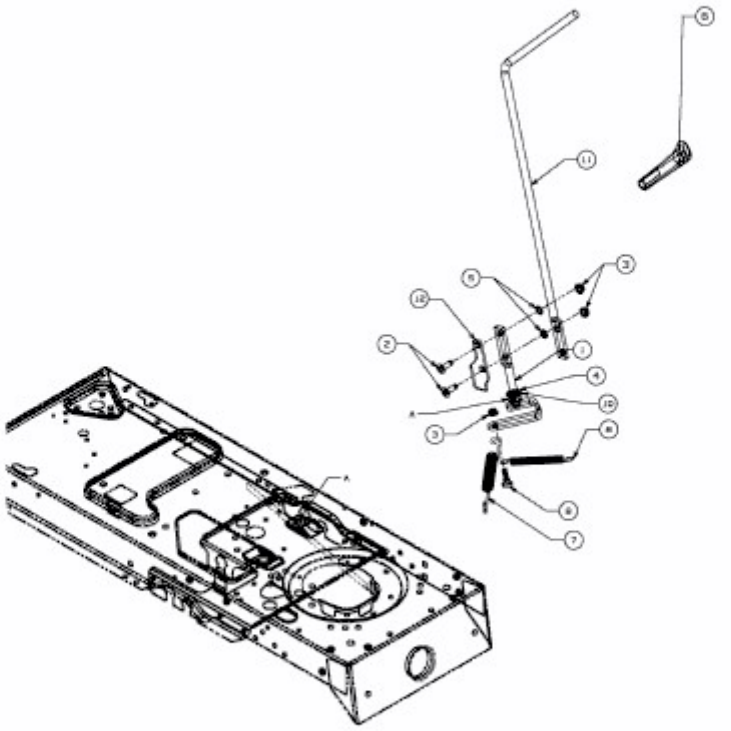

E3-02410A-01