AN 5170 > 13CV50YN643 (2009) > SITZWANNE

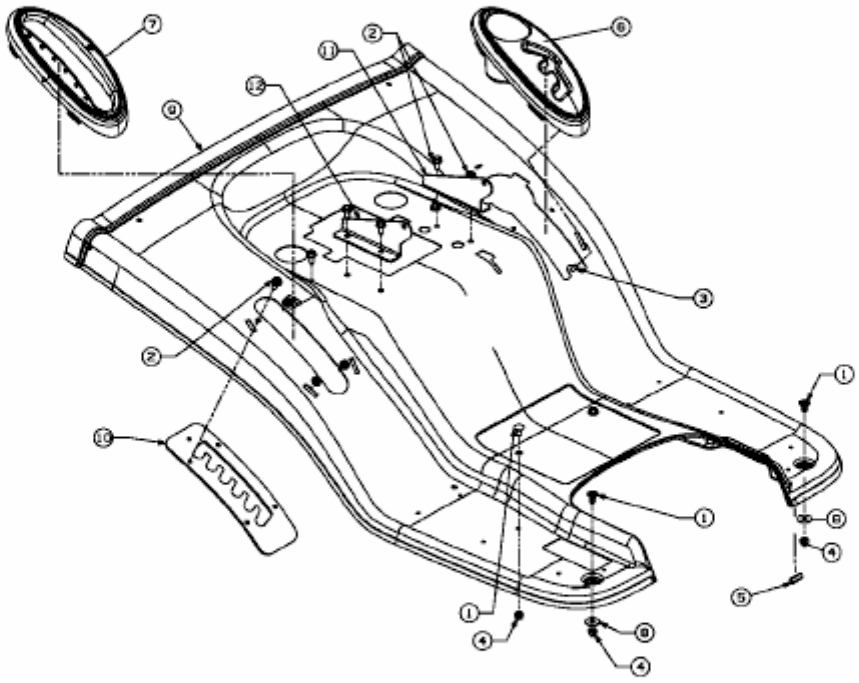

E3-02040B-01