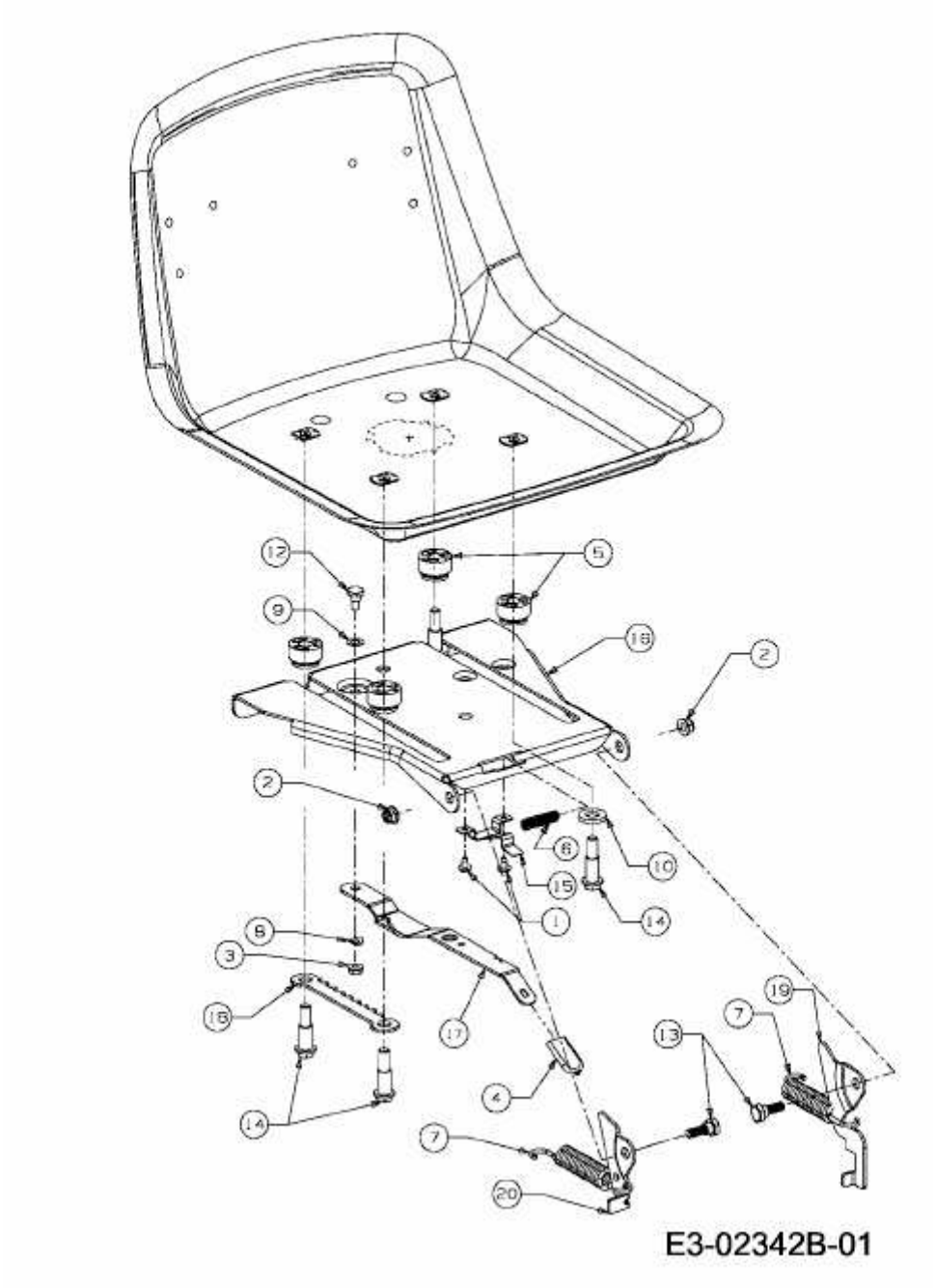AN 5170 > 13CV50YN643 (2009) > SITZTRÄGER