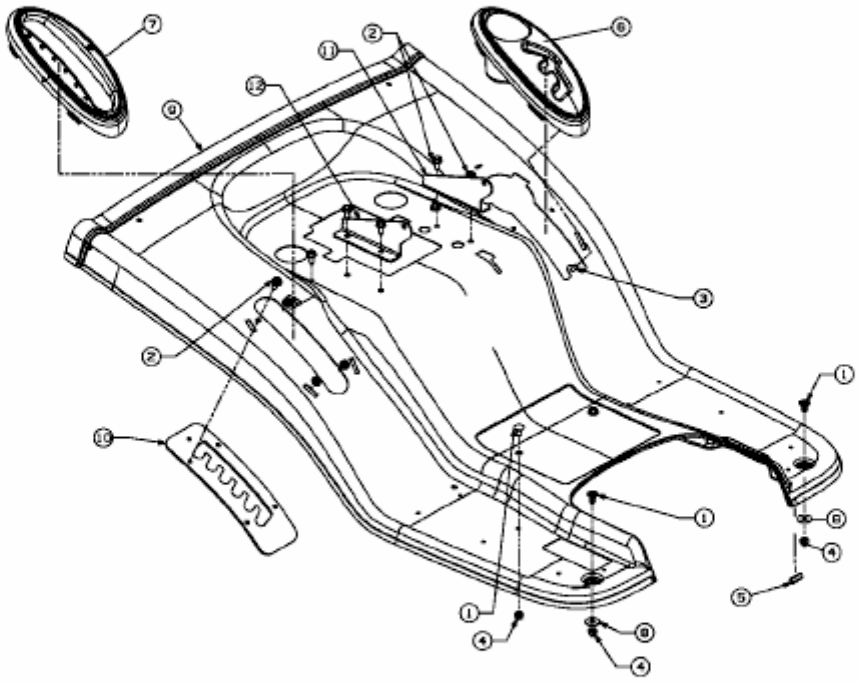AN 5170 > 13CV50YN443 (2009) > SITZWANNE