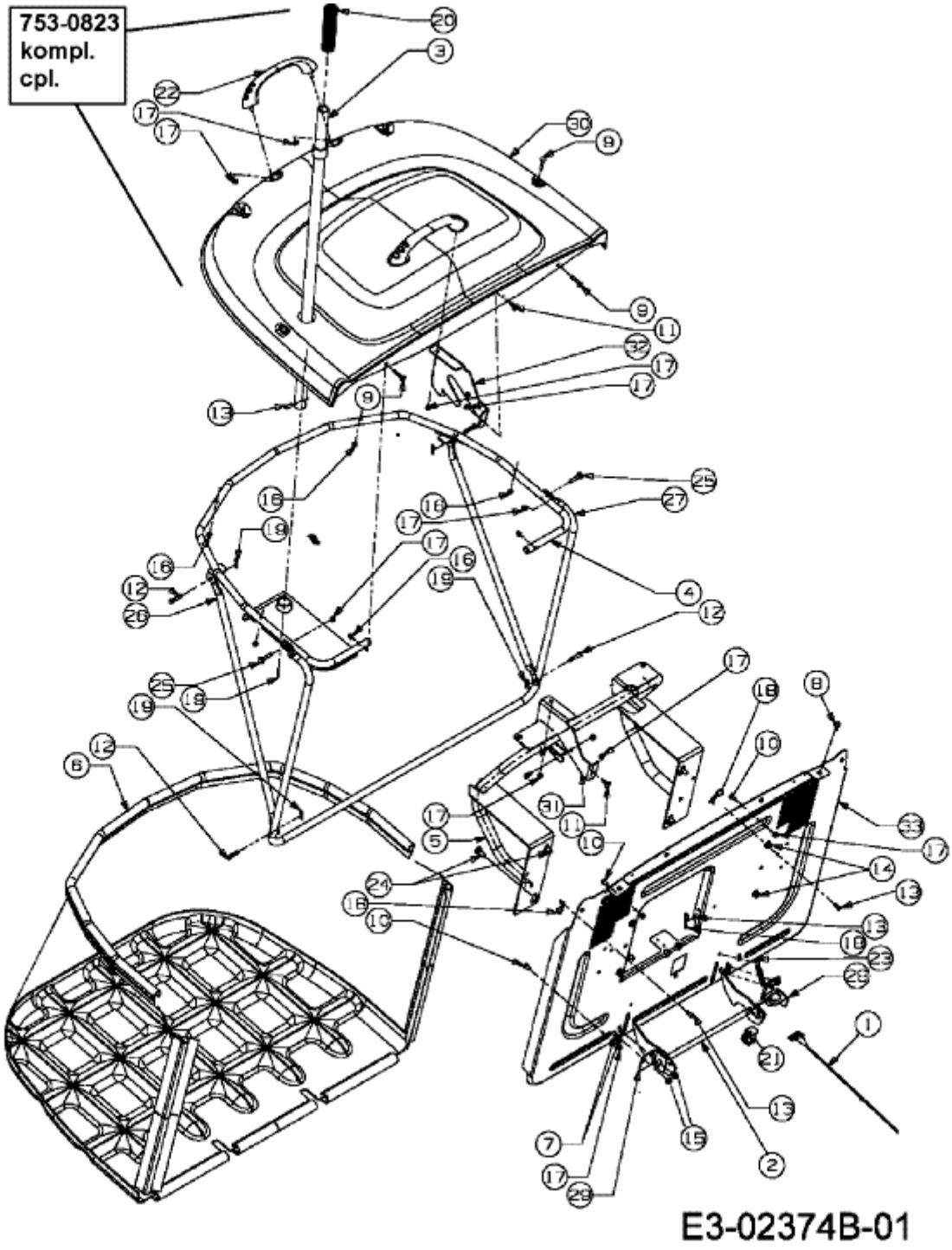705 > 13CV509E611 (2006) > GRASFANGVORRICHTUNG