GLX 92 RA > 13CV506E690 (2007) > FAHRANTRIEB

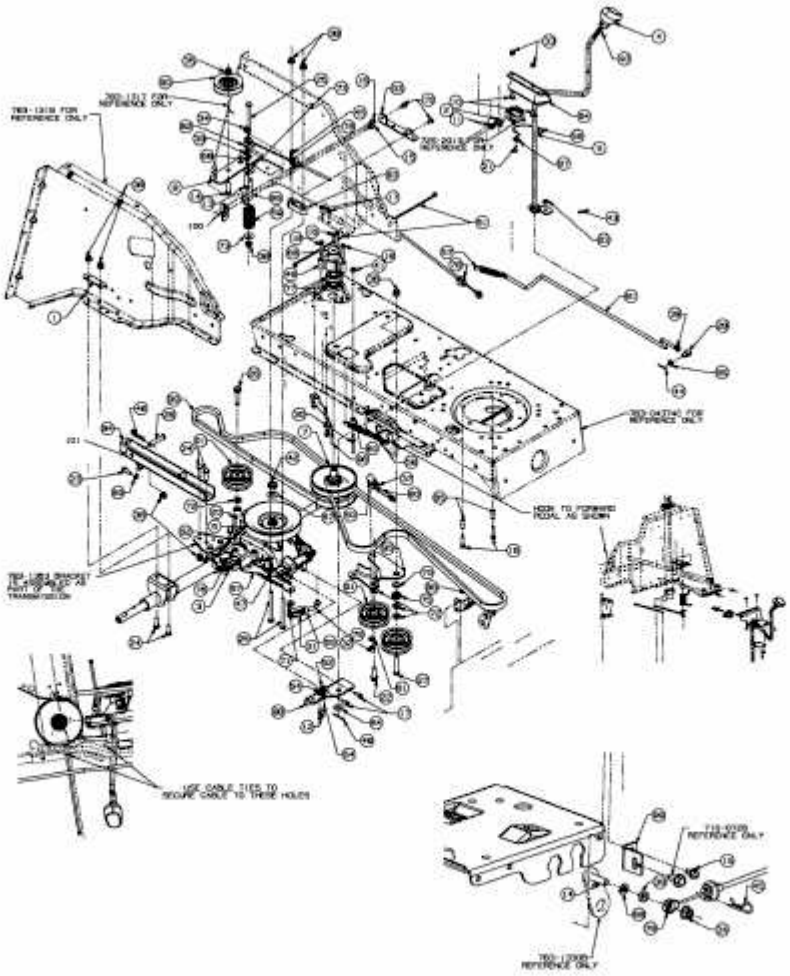

E3-02037D-01