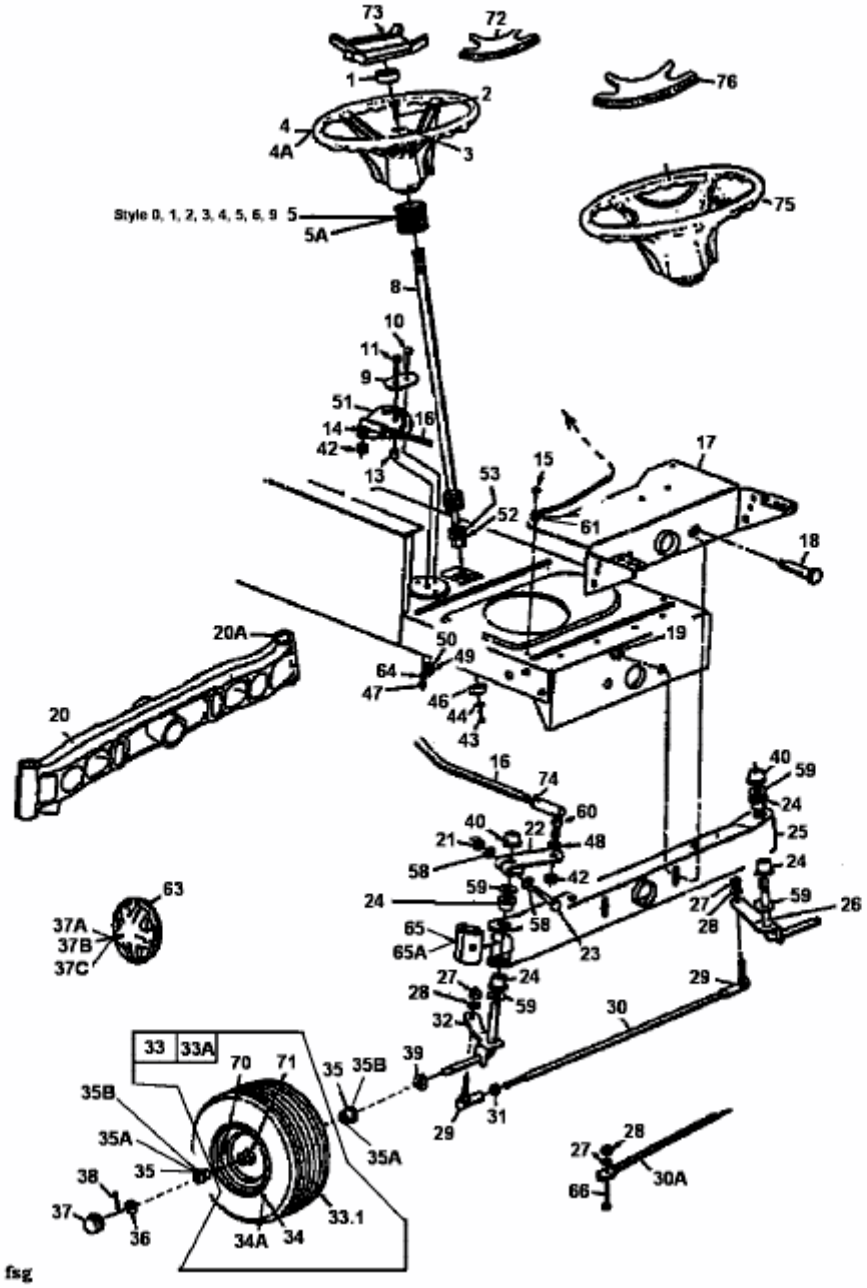HN 7200 > 13CU794N643 (1999) > LENKUNG, RÄDER VORNE, VORDERACHSE