175.96 L > 13CN761F686 (2012) > MOTORZUBEHÖR

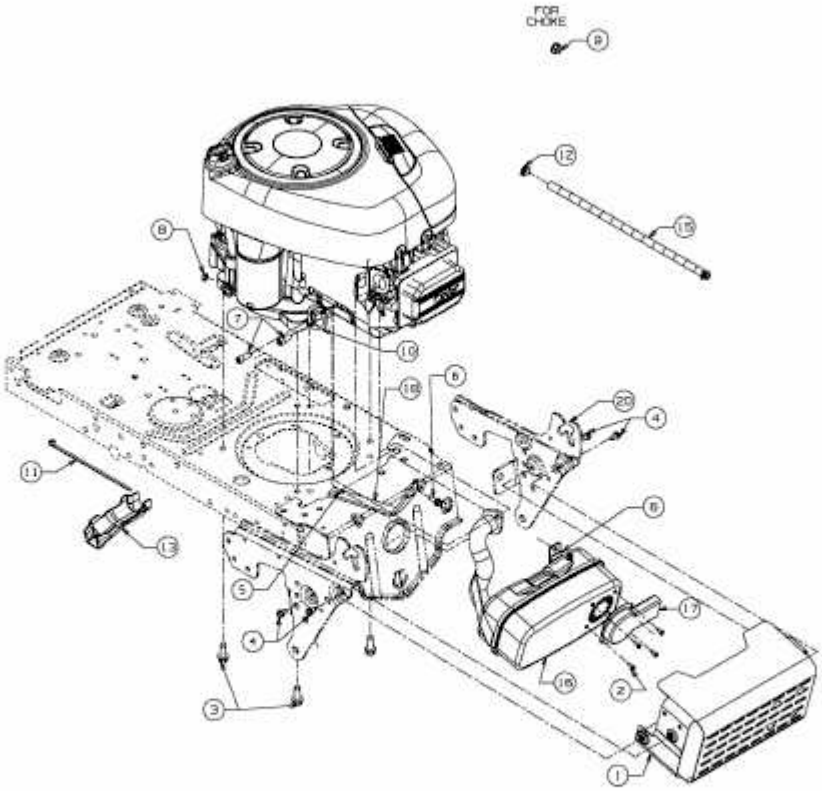

E3-04366D-01