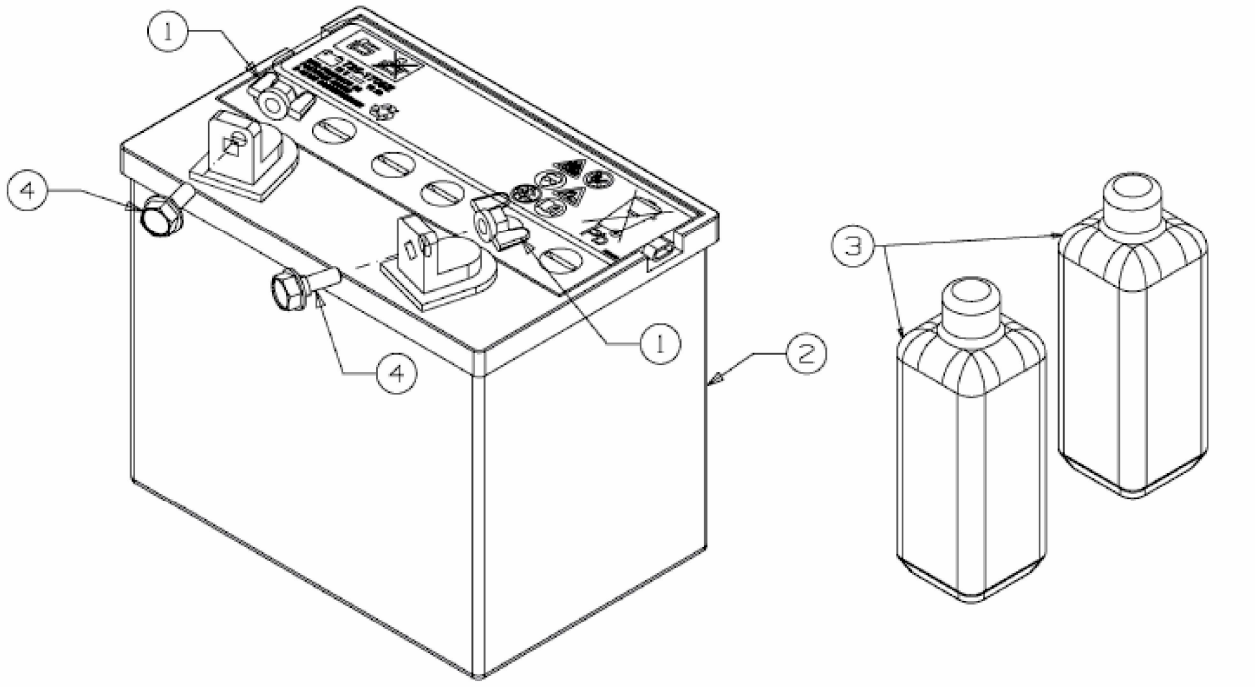

E3-02343C-01