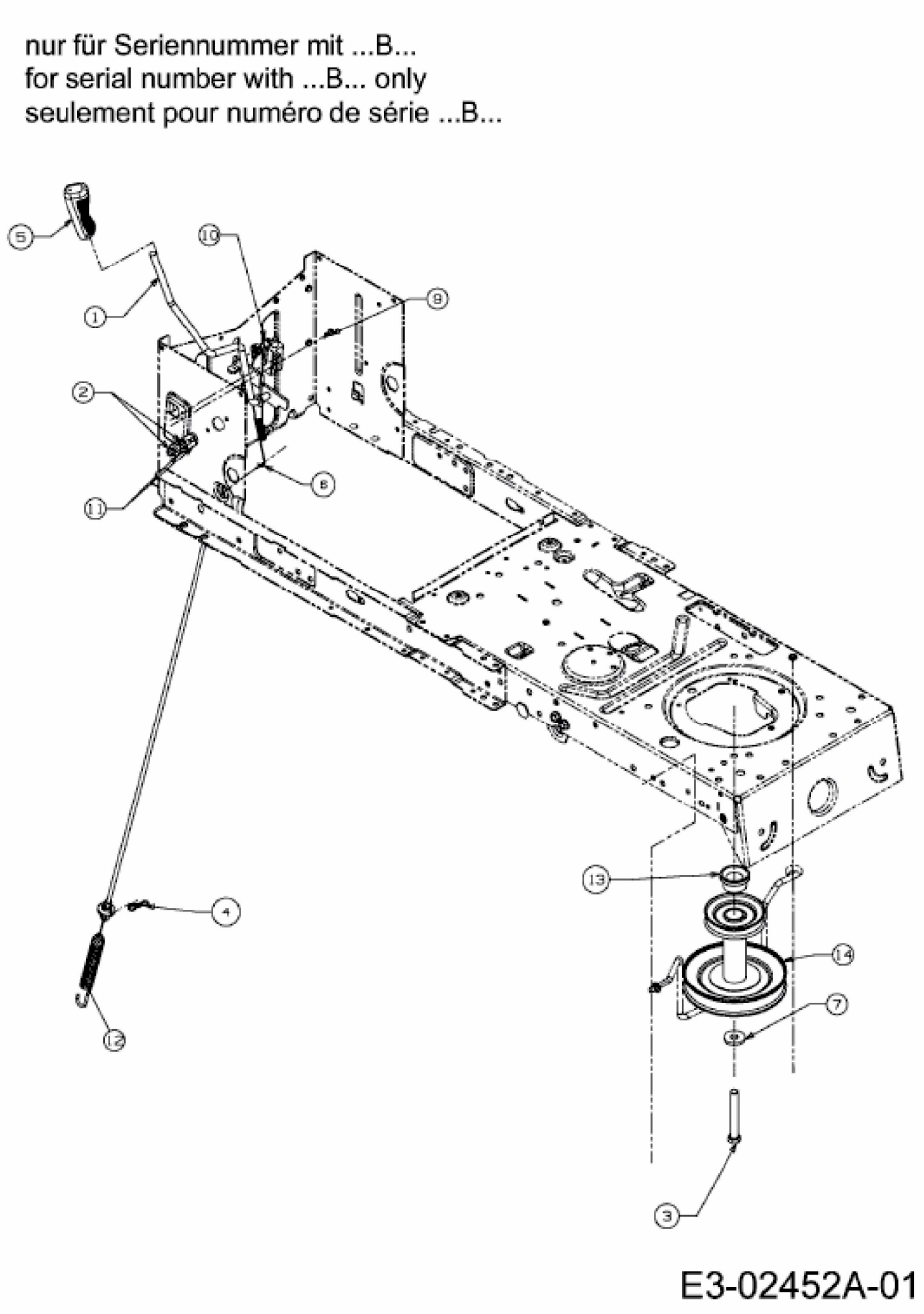VLH 96 > 13CM79KF617 (2014) > MÄHWERKSEINSCHALTUNG, MOTORKEILRIEMENSCHEIBE NUR FÜR SERIENNUMMER MIT ...B...