LTEX 96 T > 13CM76KF682 (2014) > LENKUNG

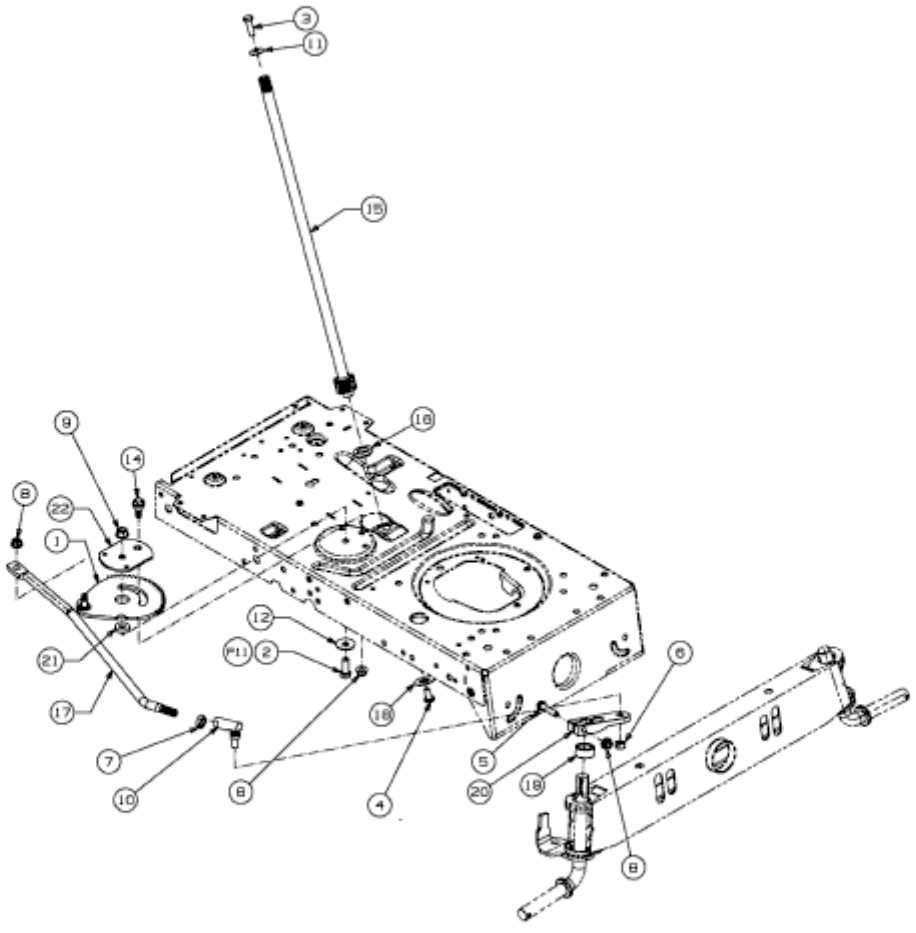


E3-02700E-01