SMART RG 145 > 13CM765G600 (2014) > LENKUNG

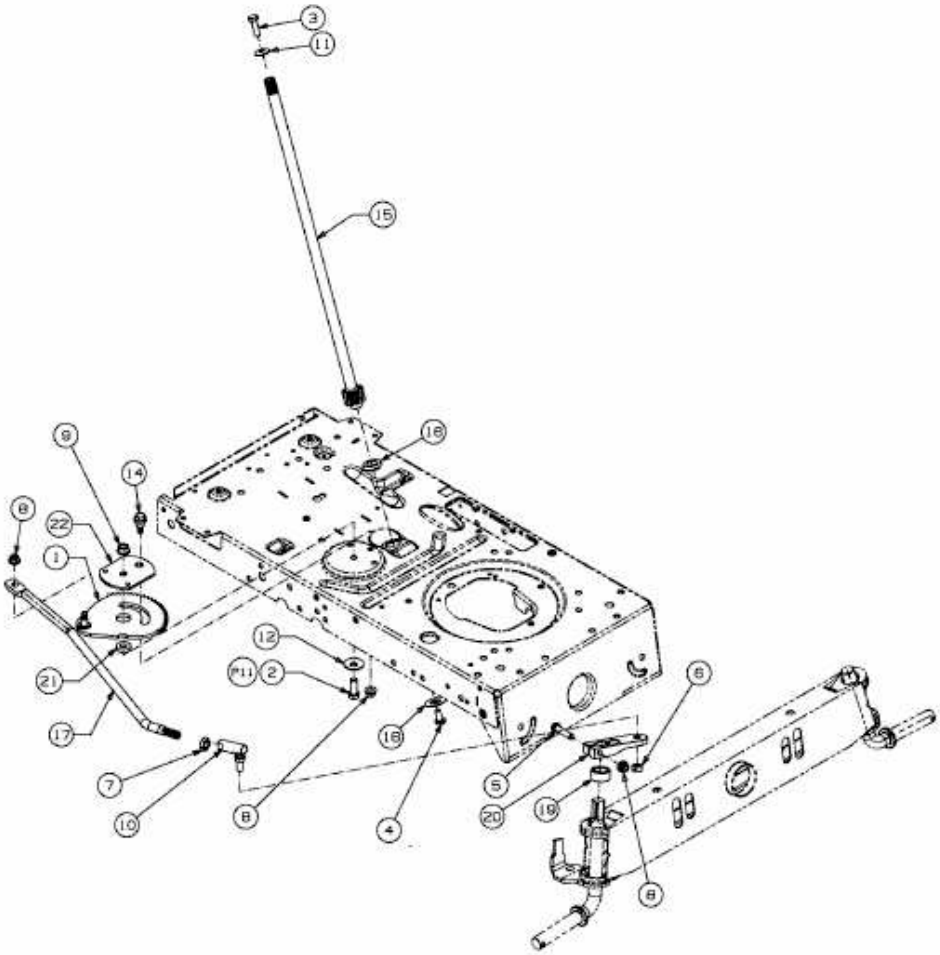

E3-02700E-01