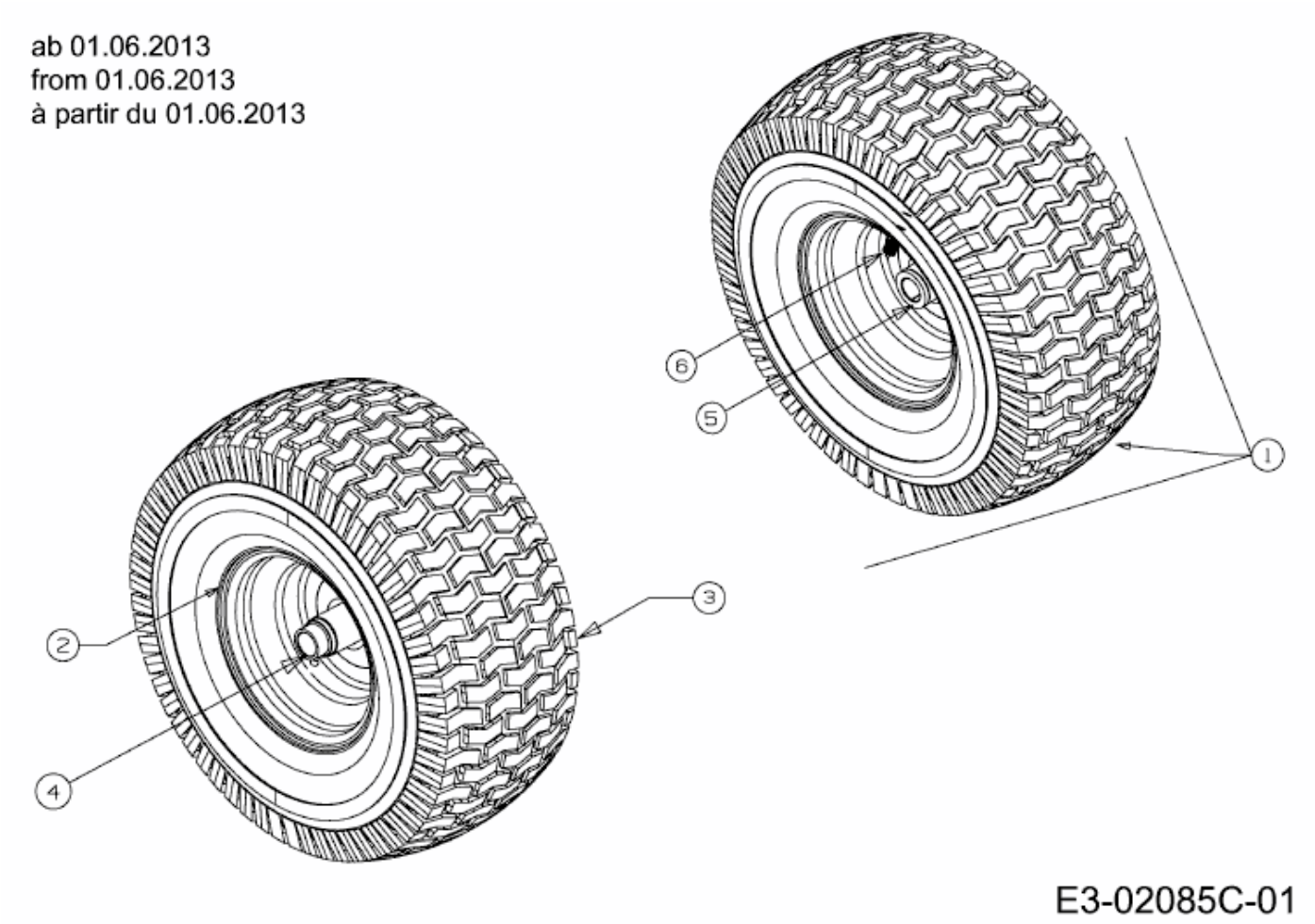SMART RG 145 > 13CM765G600 (2014) > RÄDER VORNE 15X6 AB 01.06.2013