SMART RG 145 > 13CM765G600 (2013) > FAHRANTRIEB

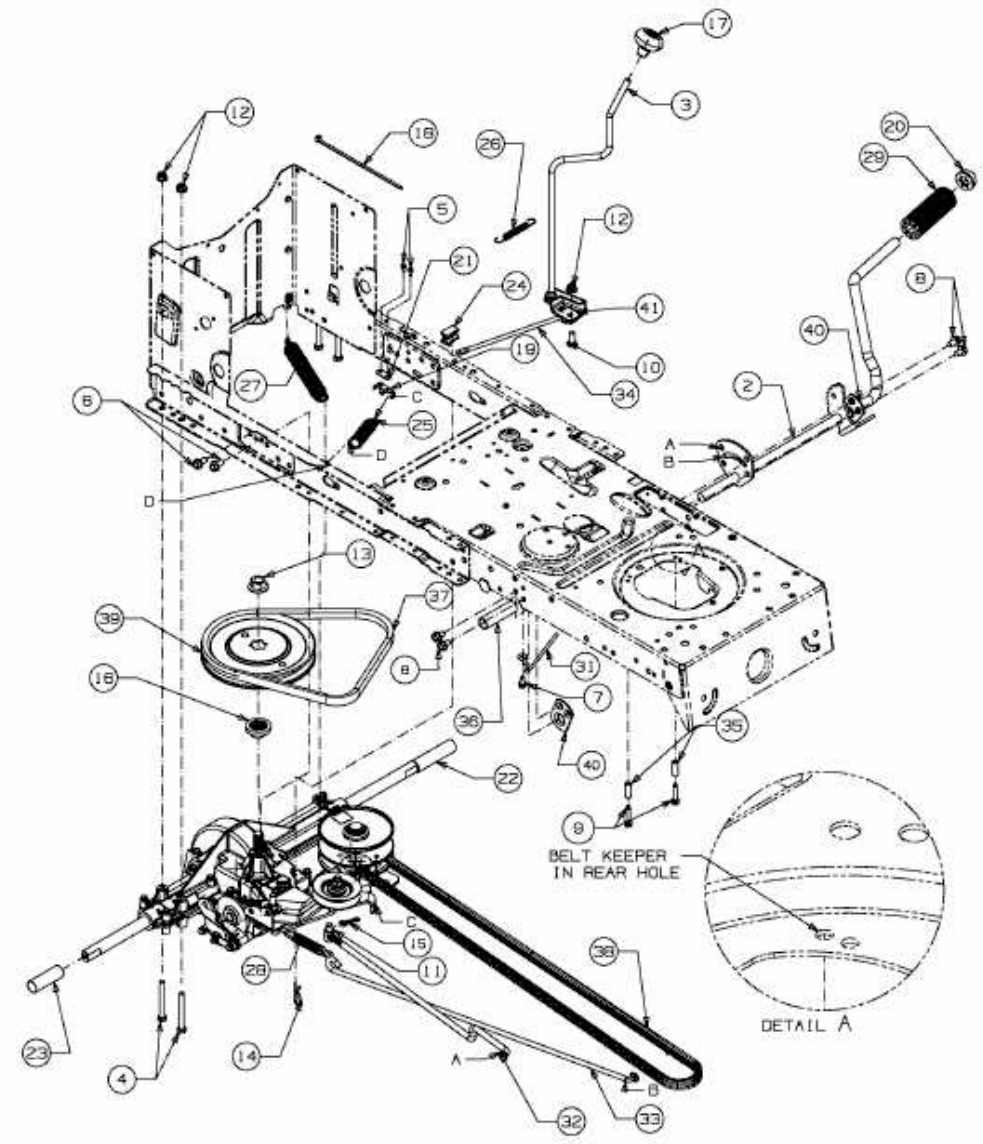

E3-06545C-01