SILVER 96 T > 13CM763F686 (2012) > ARMATURENBRETT UNTERTEIL

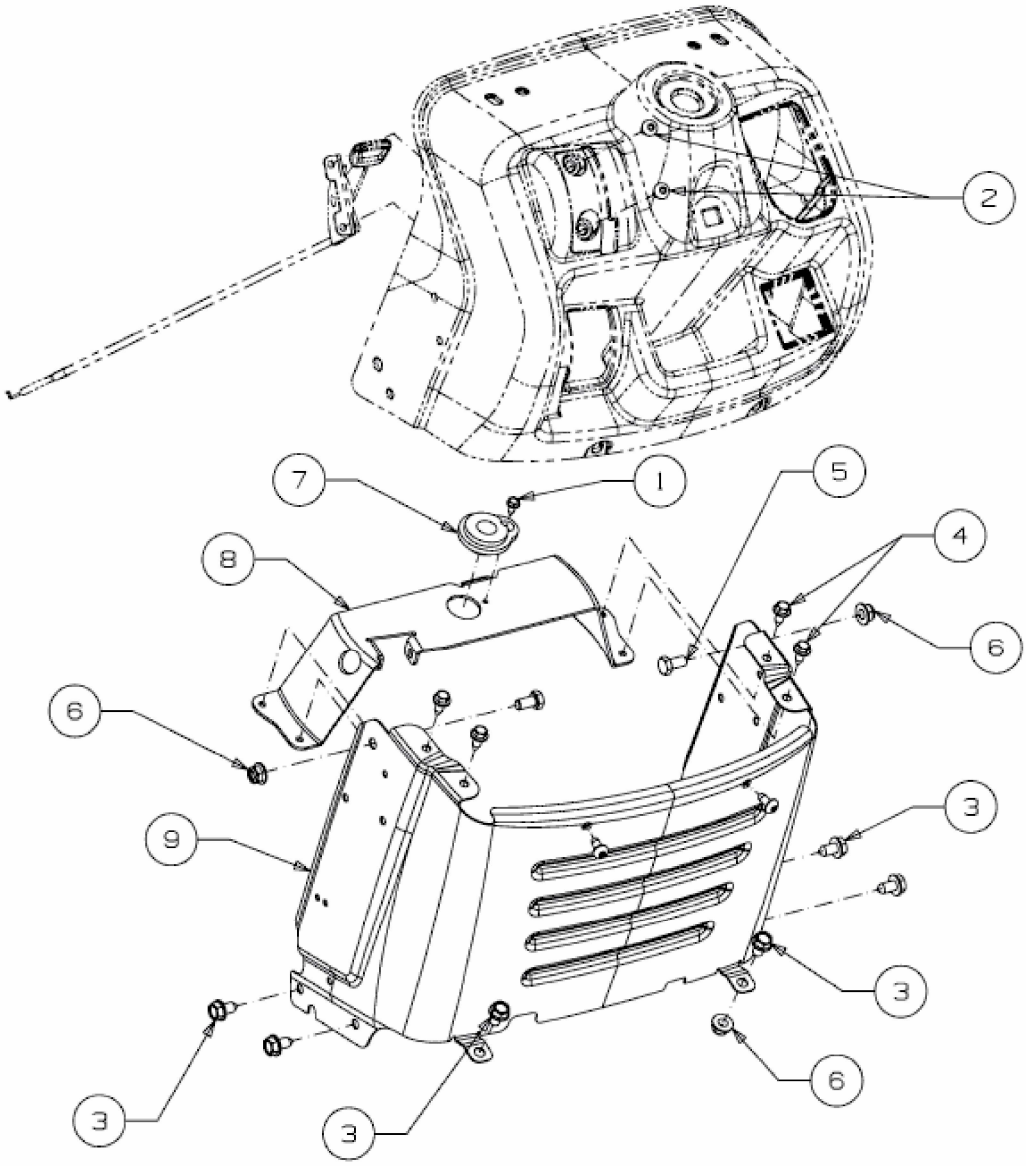


E3-07428A-01