HE 5135 > 13CM514E643 (2005) > MOTORZUBEHÖR

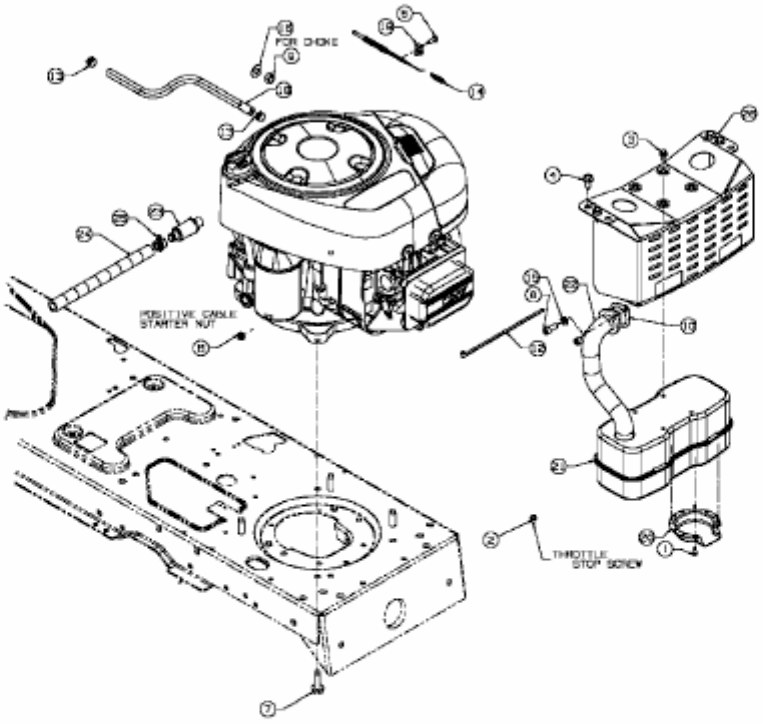

E3-02006A-01