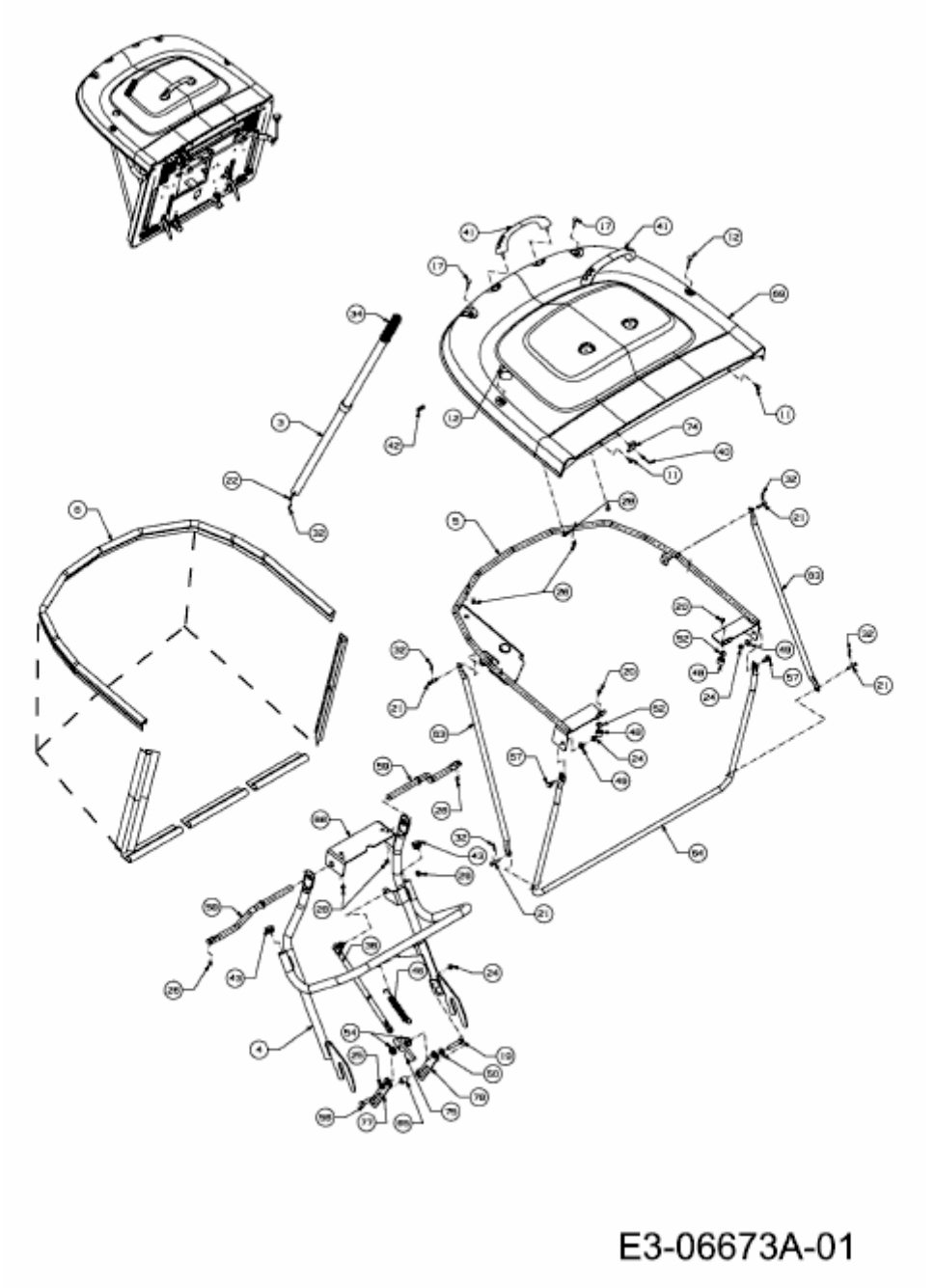HN 5185 > 13CJ51YN643 (2011) > GRASFANGVORRICHTUNG