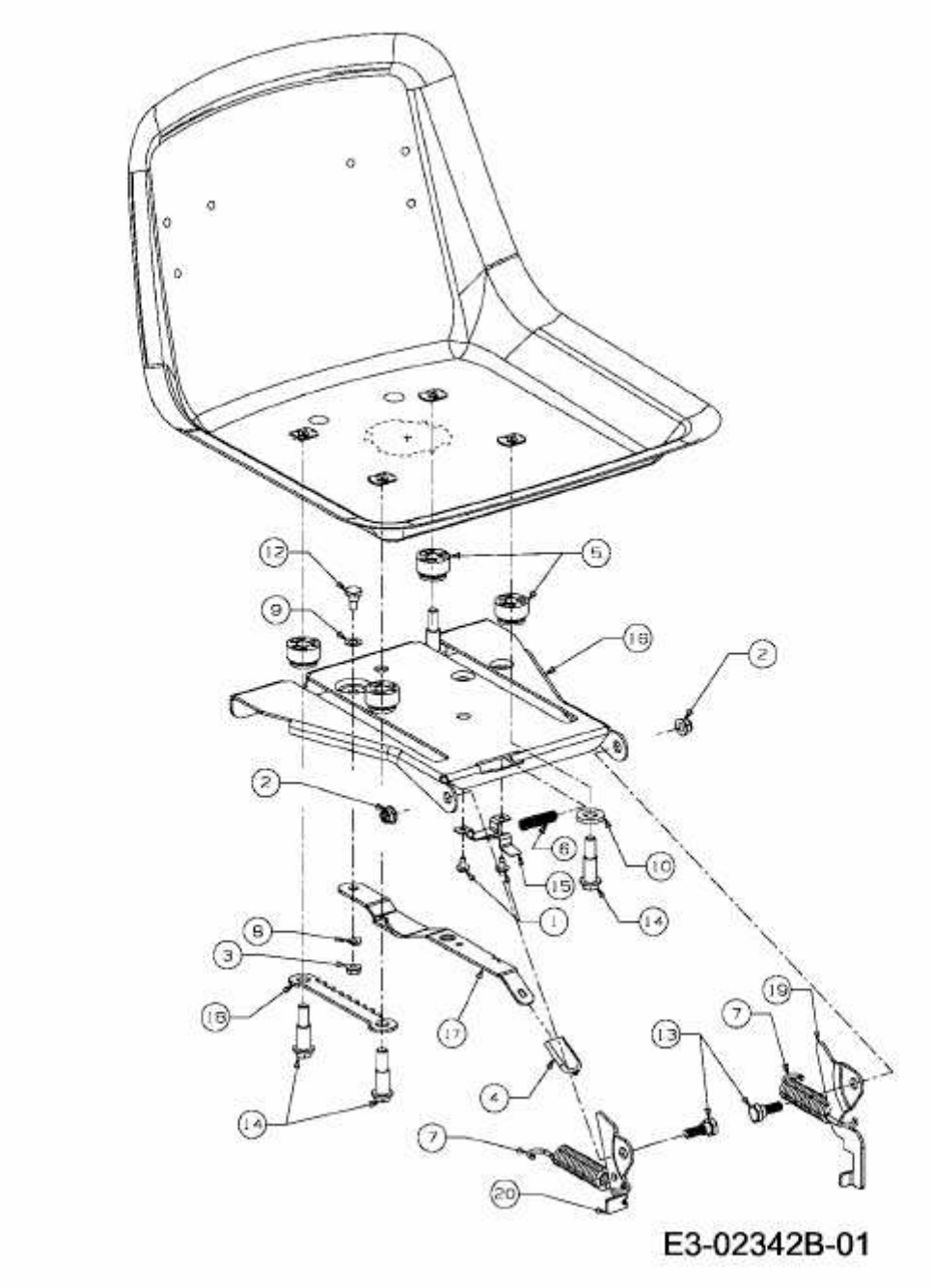MF 41-18 RD > 13CJ51CN695 (2011) > SITZTRÄGER