MF 41-18 RD > 13CJ51CN495 (2011) > SITZWANNE

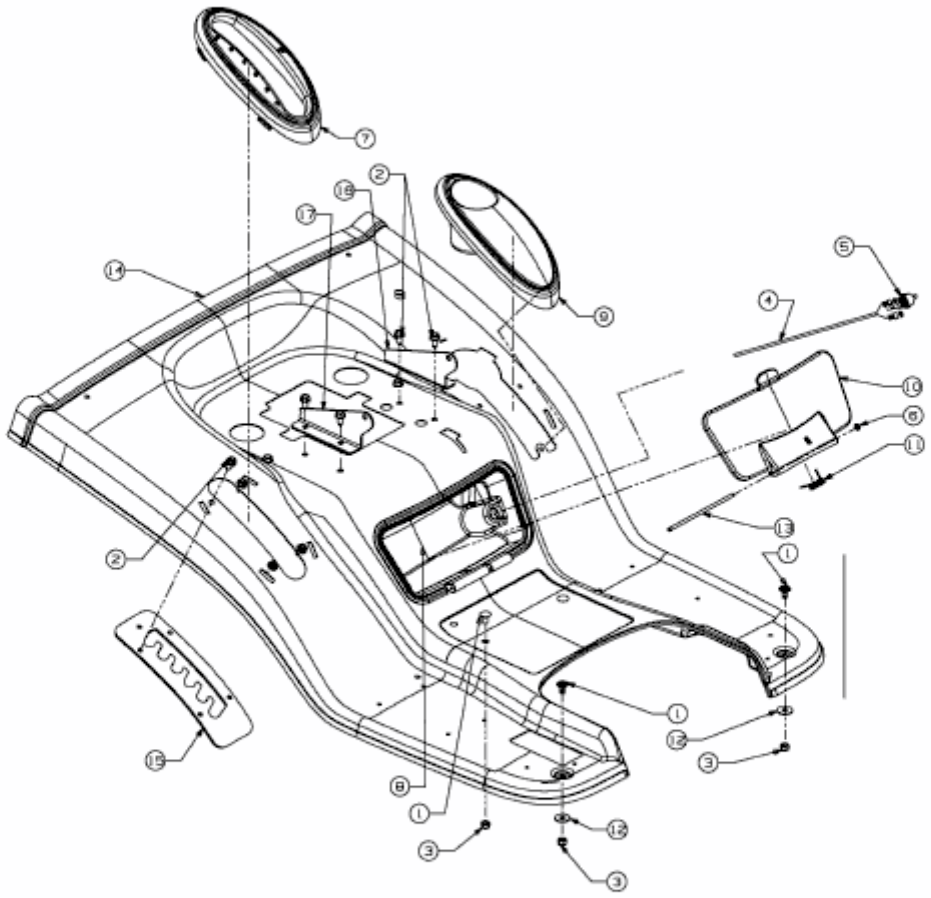

E3-06678A-01