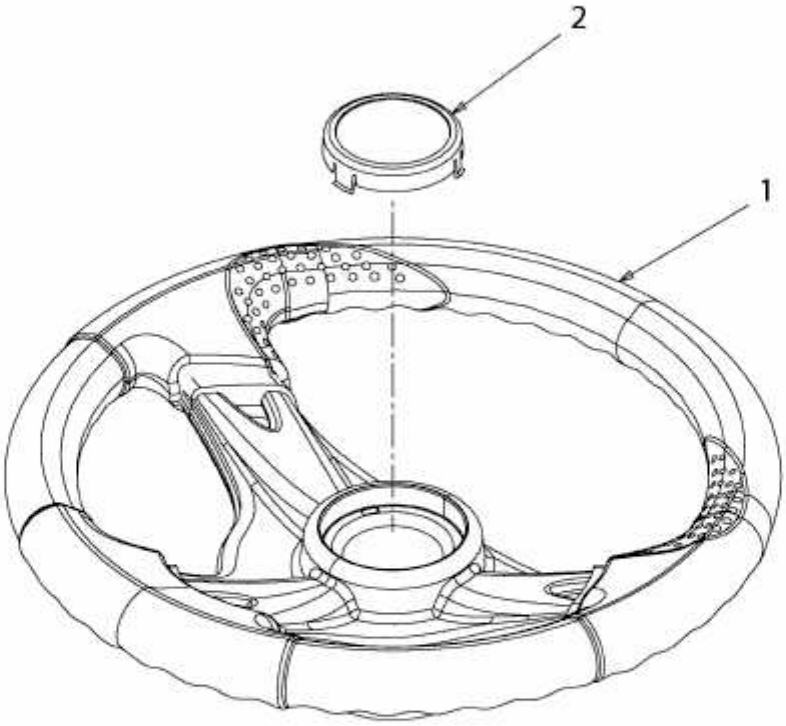

E3-02341A-01