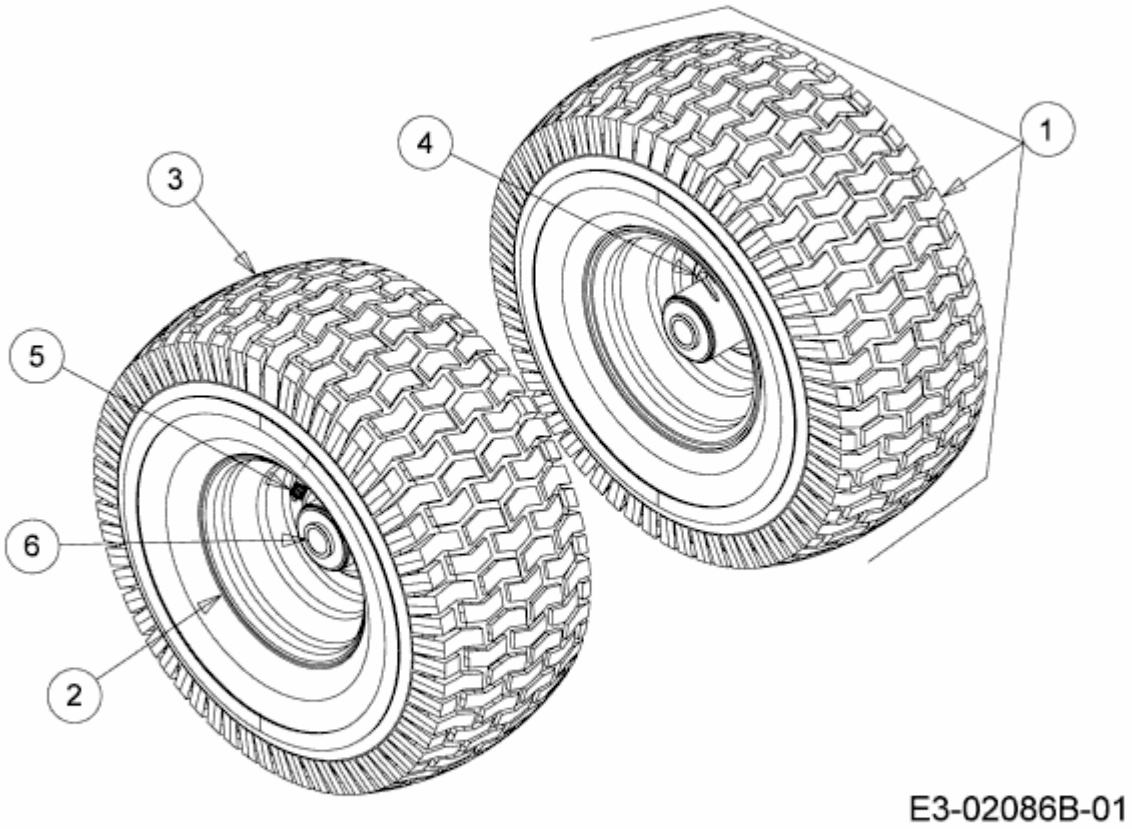
1
2
3
4
5
6
E3-02086B-01