CC 1025 RD-J > 13CI51CJ603 (2009) > MESSERSPINDEL 618-04162B

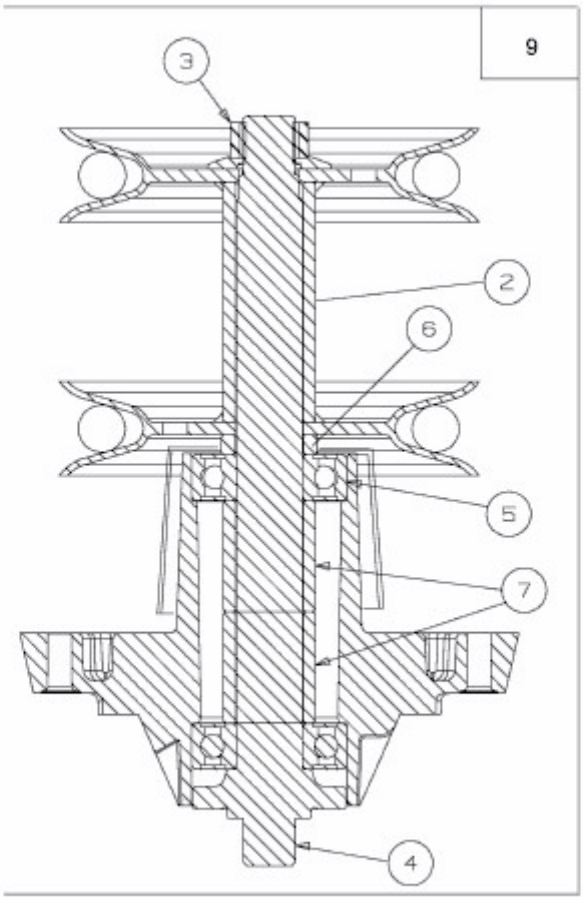

E3-02423A-01