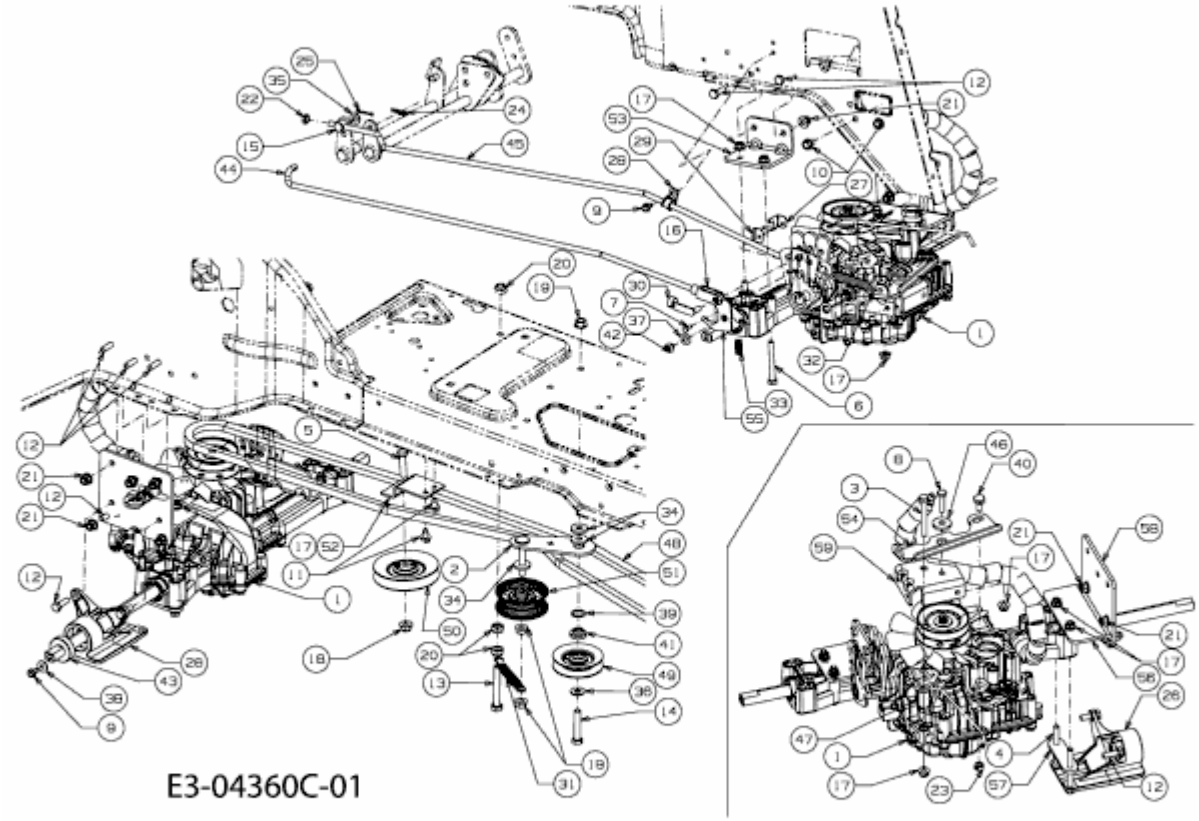CC 1024 RD-J > 13CI51AJ603 (2010) > FAHRANTRIEB