CC 1024 RD-J > 13CI51AJ403 (2010) > SITZWANNE

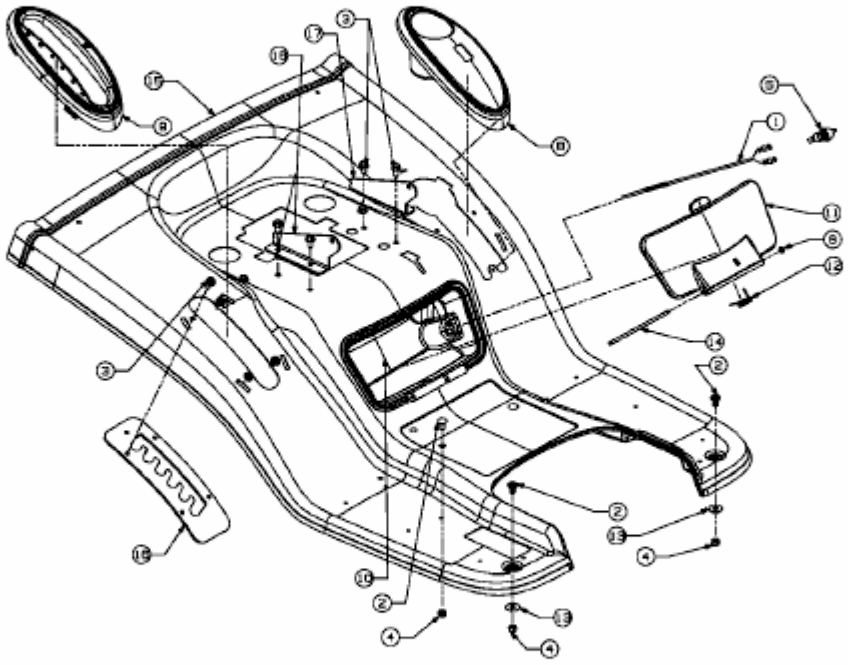

E3-02358B-01