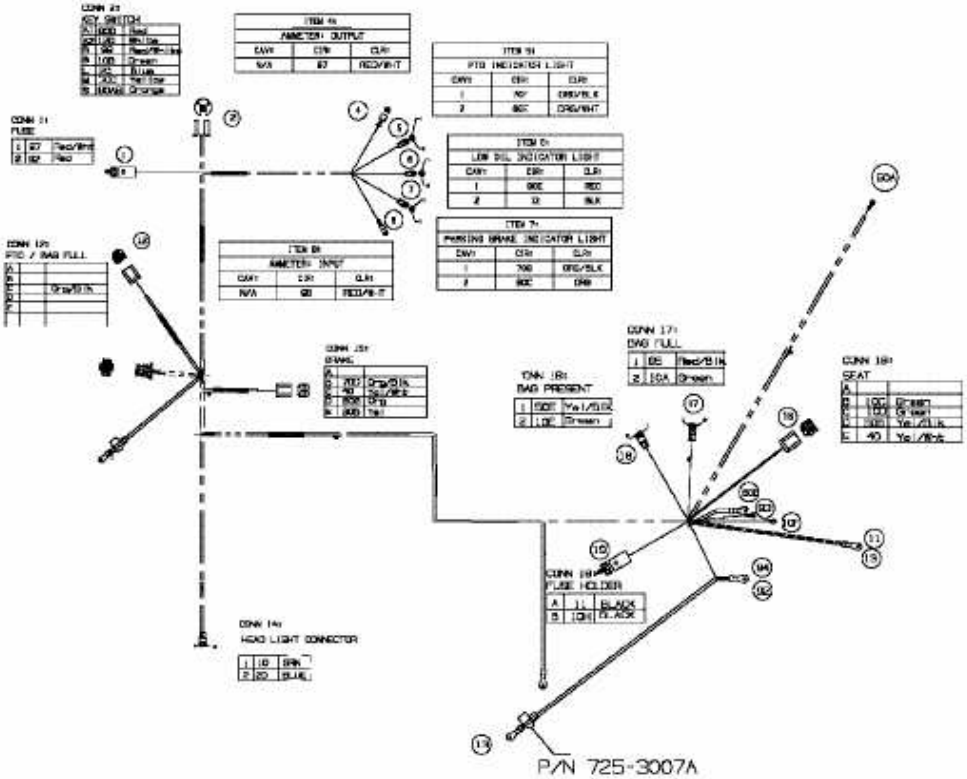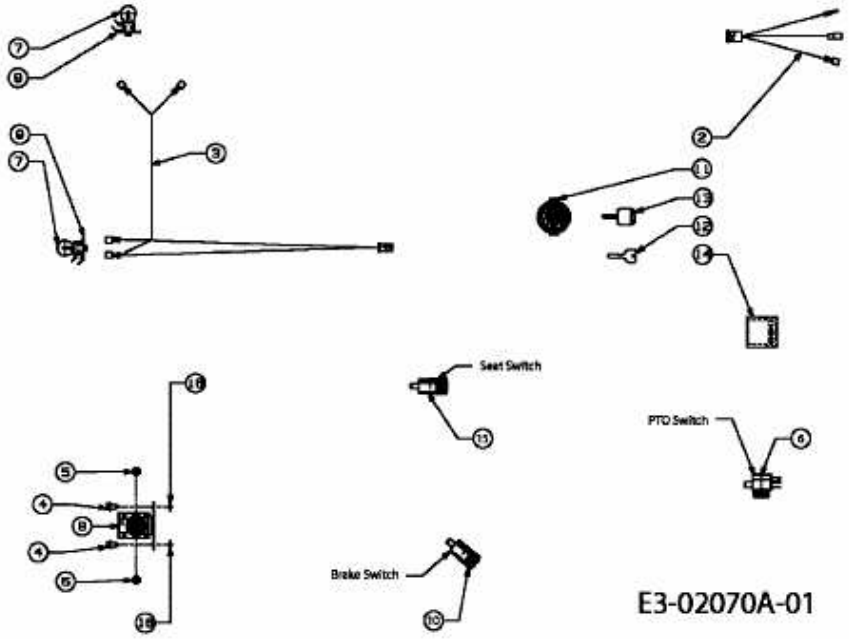GLX 92 RALK > 13CI506E690 (2004) > ELEKTROTEILE