AE 5150 K > 13CI504E643 (2007) > FAHRANTRIEB

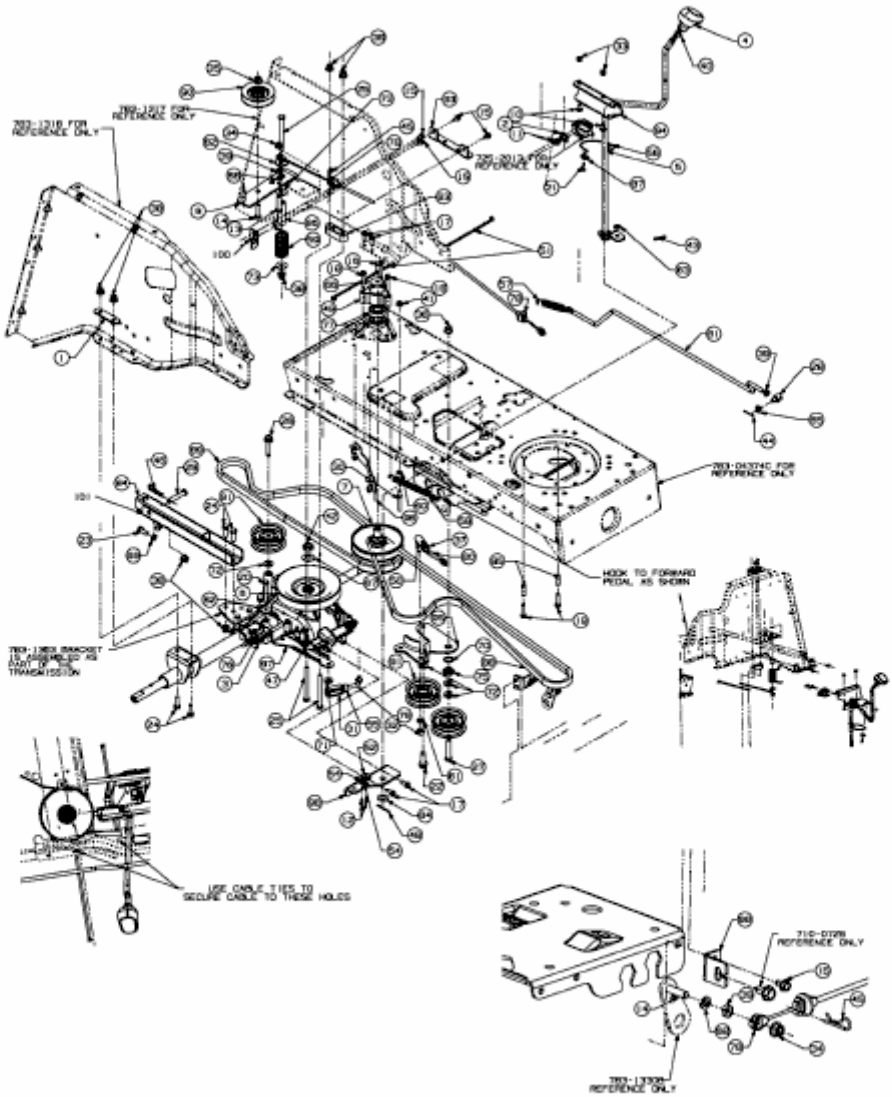

E3-02037D-01