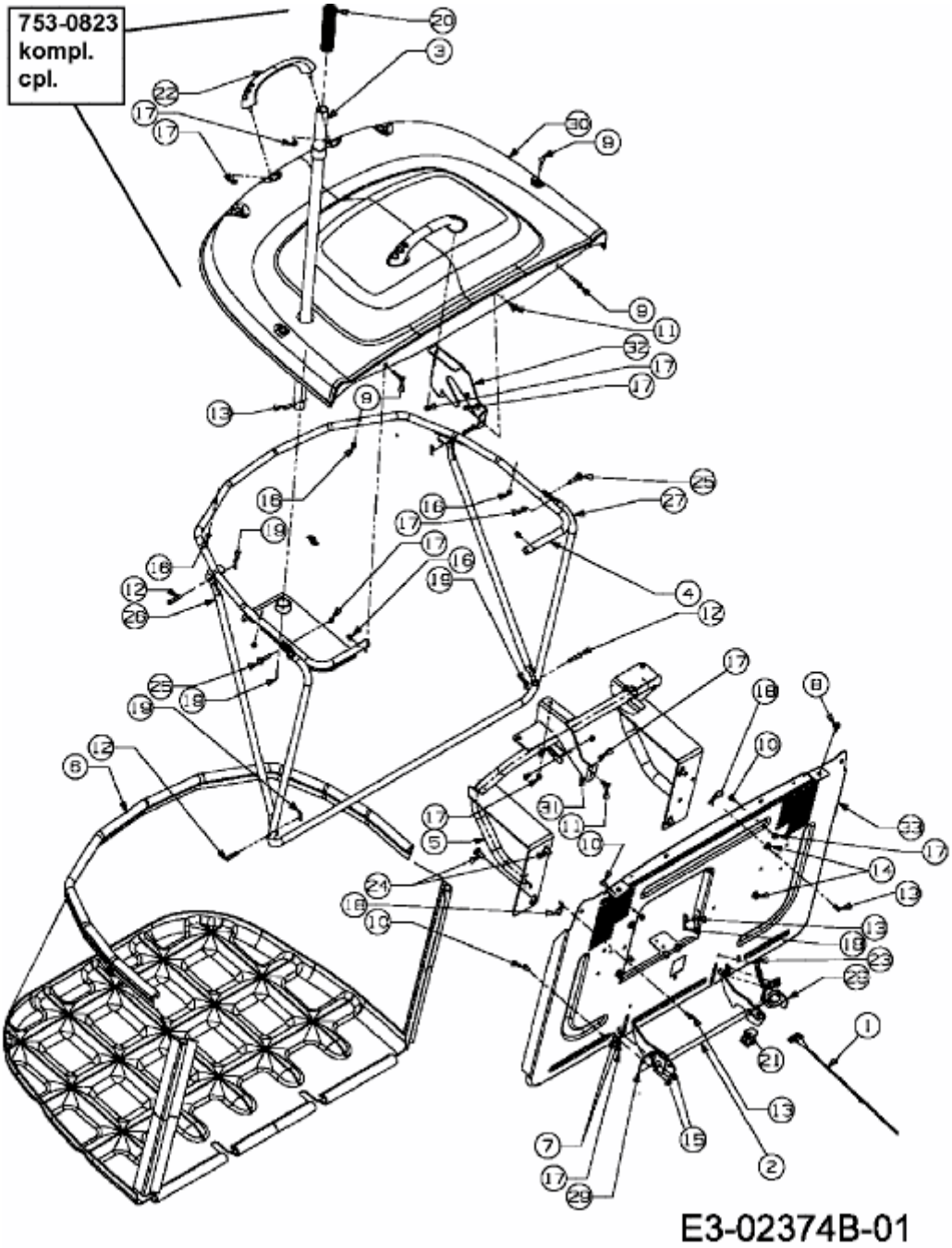AE 5150 K > 13CI504E643 (2006) > GRASFANGVORRICHTUNG