AE 5150 K > 13CI504E643 (2004) > PEDALE

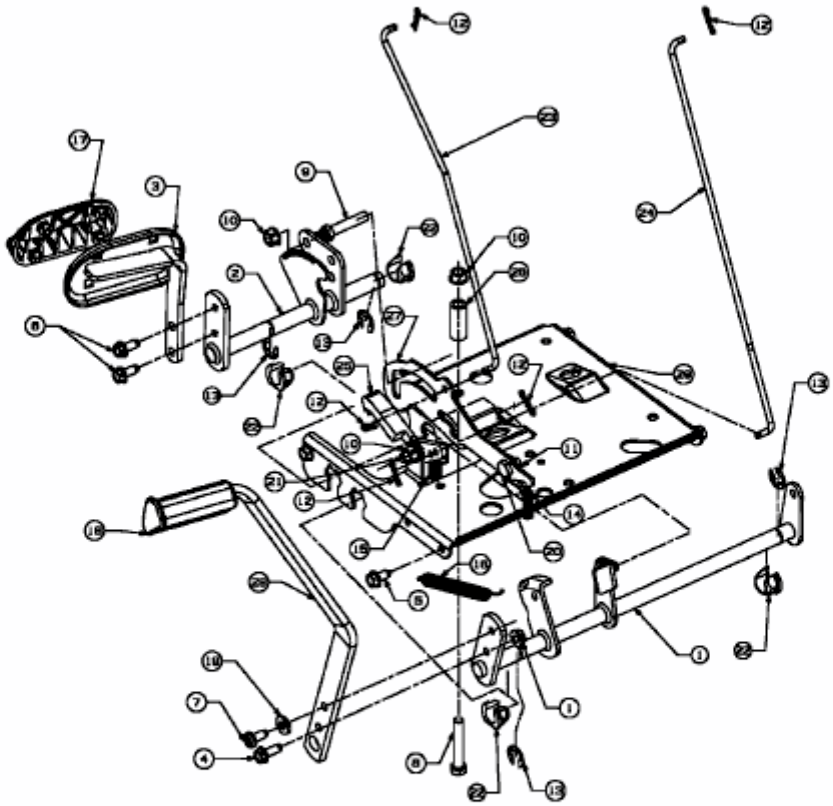

E3-002030A