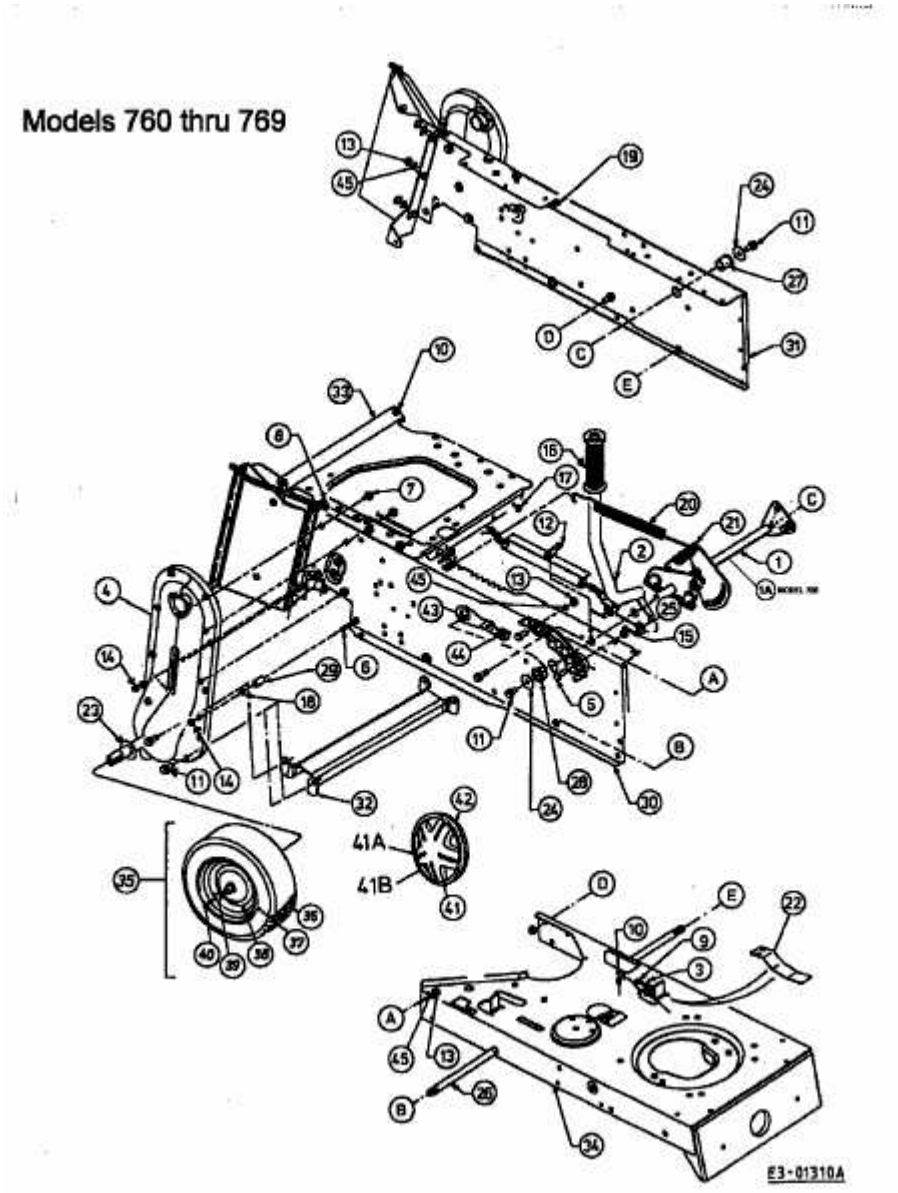E 124 > 13CH765N661 (1999) > MÄHWERKSAUSHEBUNG, RAHMEN HINTEN, RÄDER HINTEN