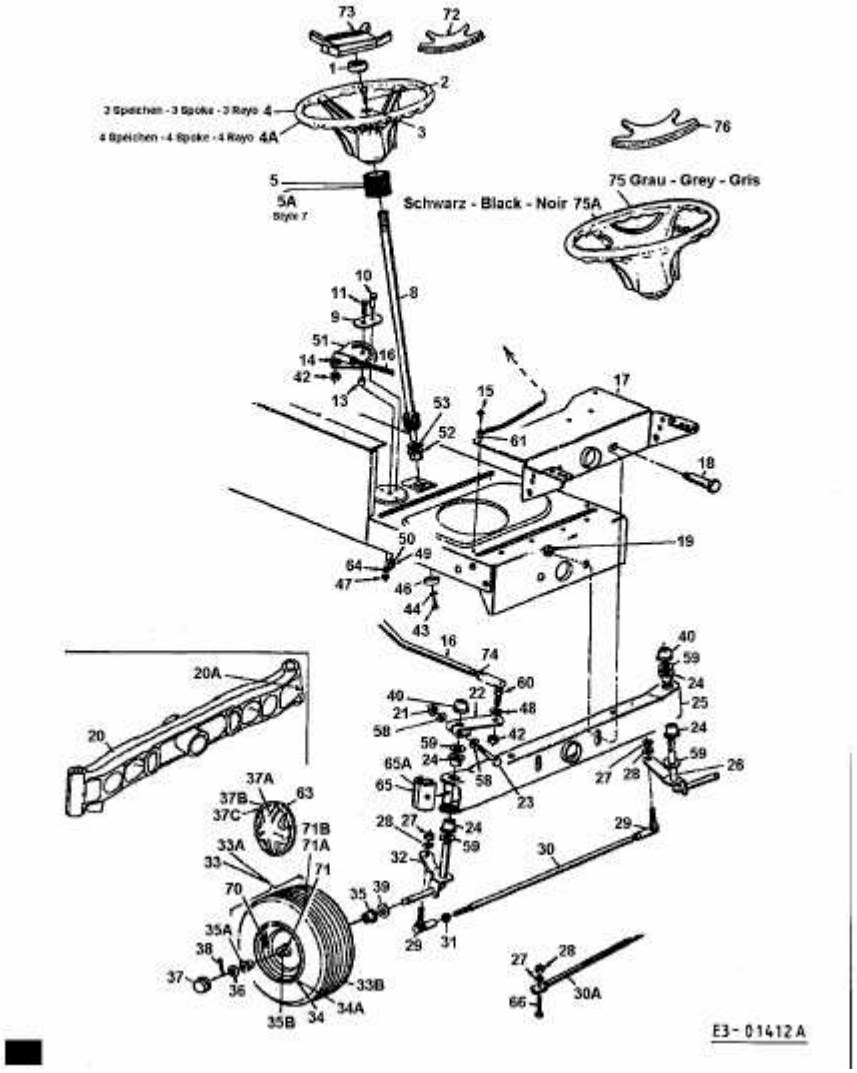E 124 > 13CH765N661 (1999) > LENKUNG, RÄDER VORNE, VORDERACHSE