BG 1396 SBK > 13CH765F655 (2014) > LENKUNG

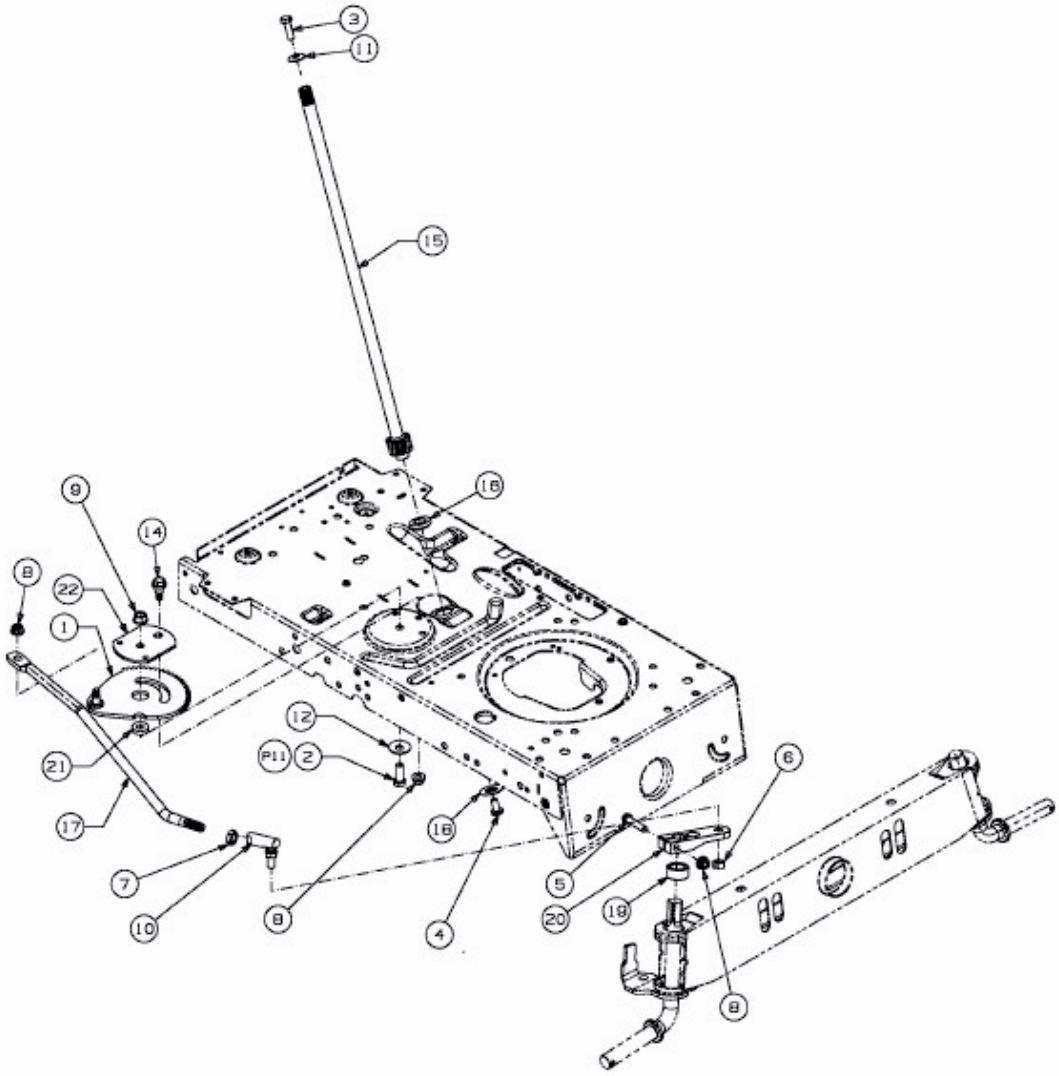

E3-02700E-01