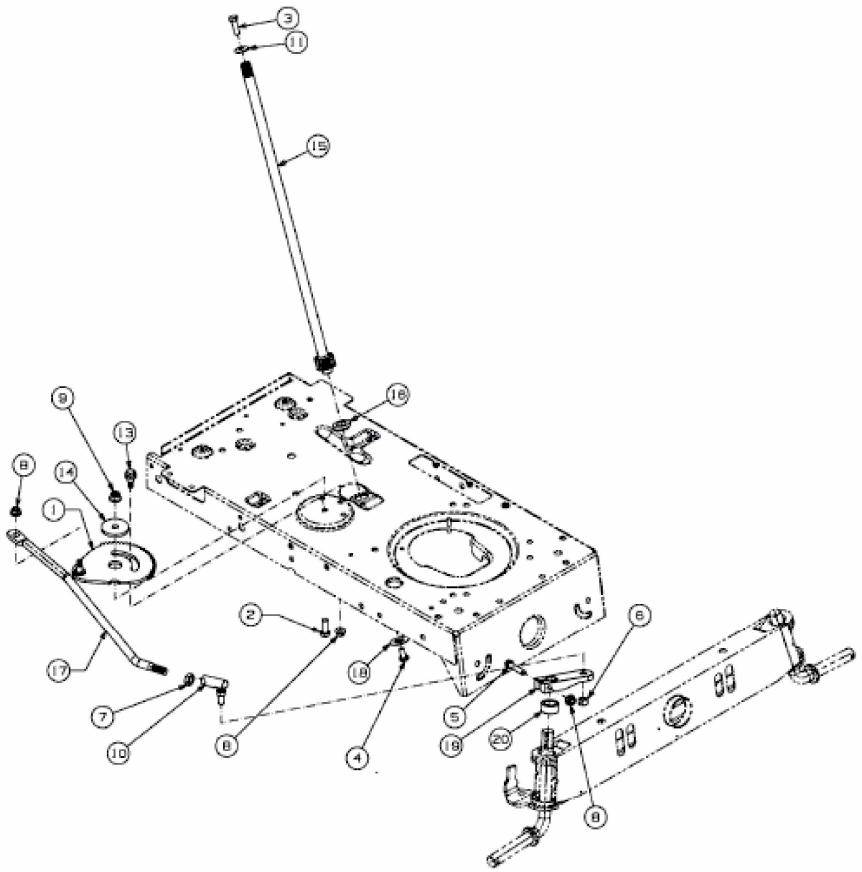

E3-02700C-01