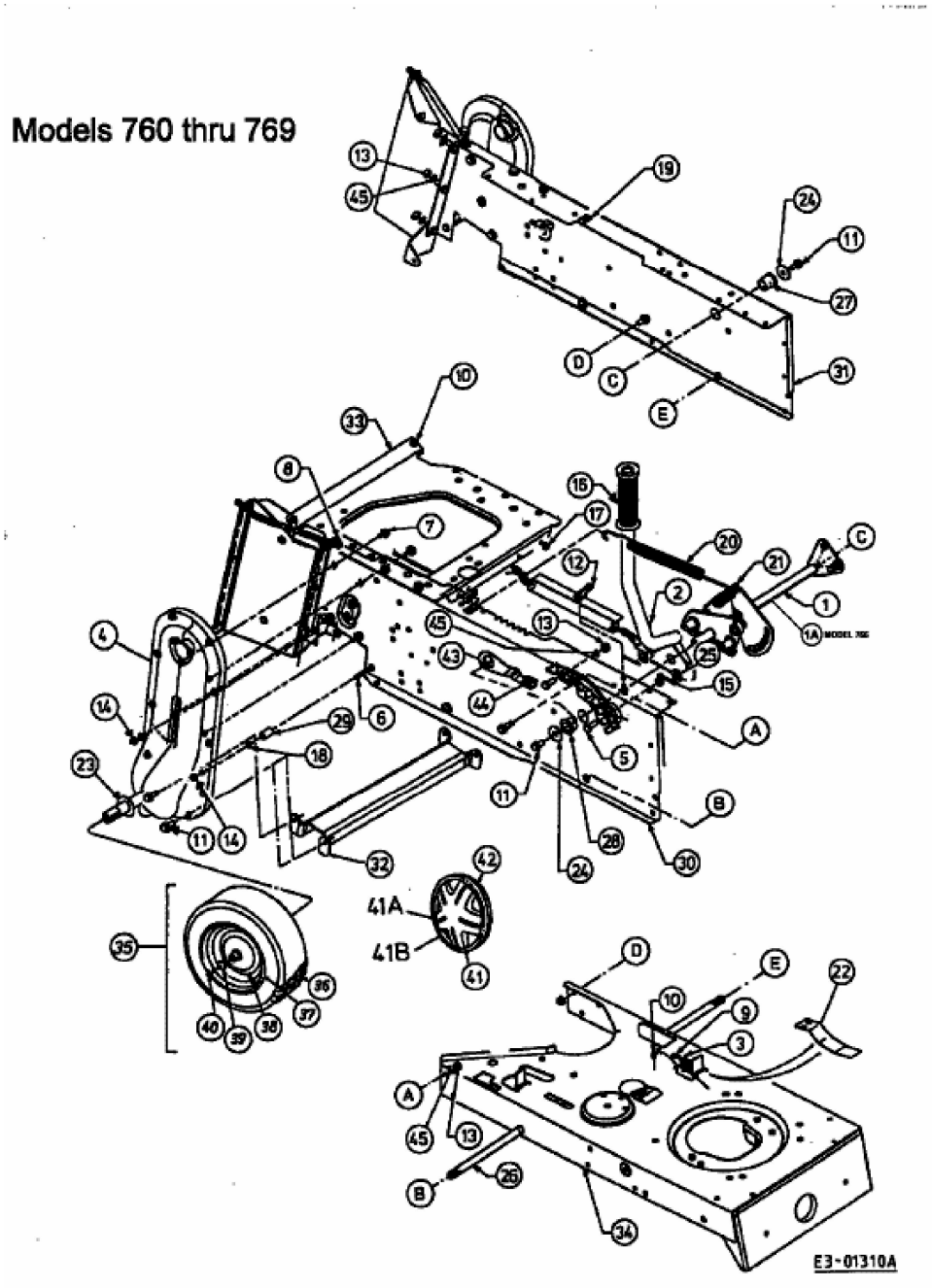RH 125 > 13CH760N659 (1999) > MÄHWERKSAUSHEBUNG, RAHMEN HINTEN, RÄDER HINTEN