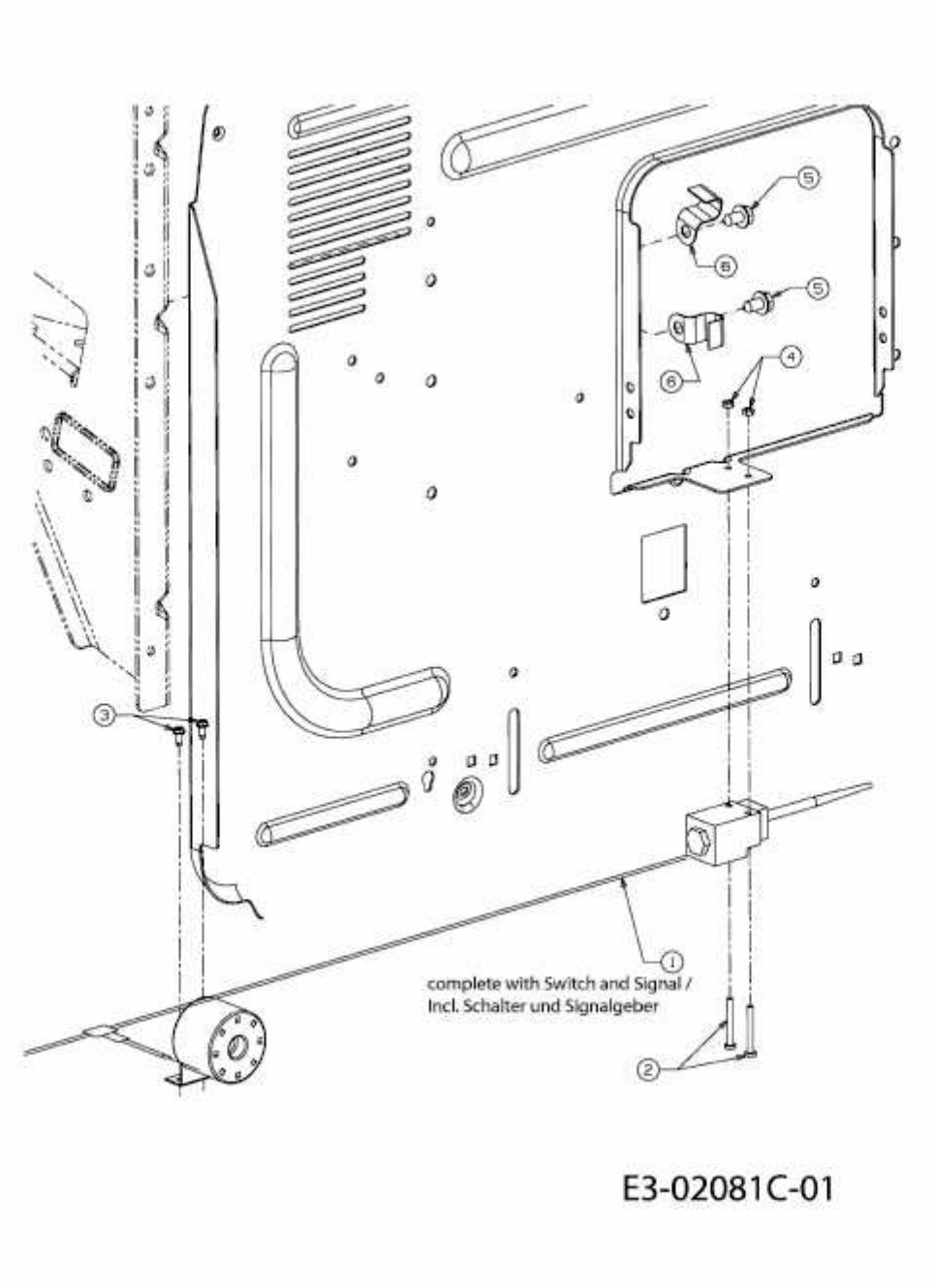MF 36-16 RD > 13CG51CE695 (2011) > FÜLLSTANDSANZEIGE