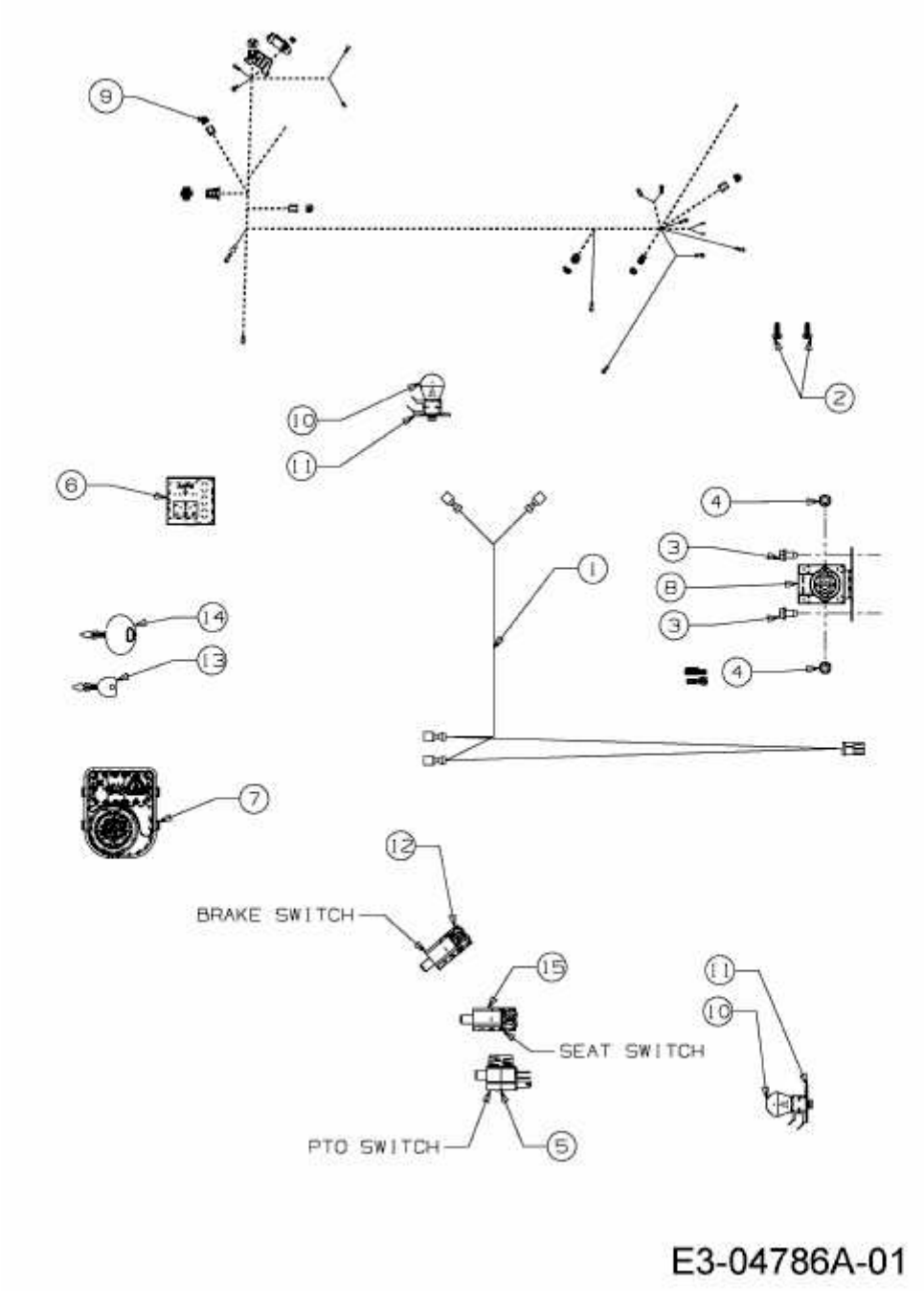AE 5150 K > 13CG50YE643 (2009) > ELEKTROTEILE