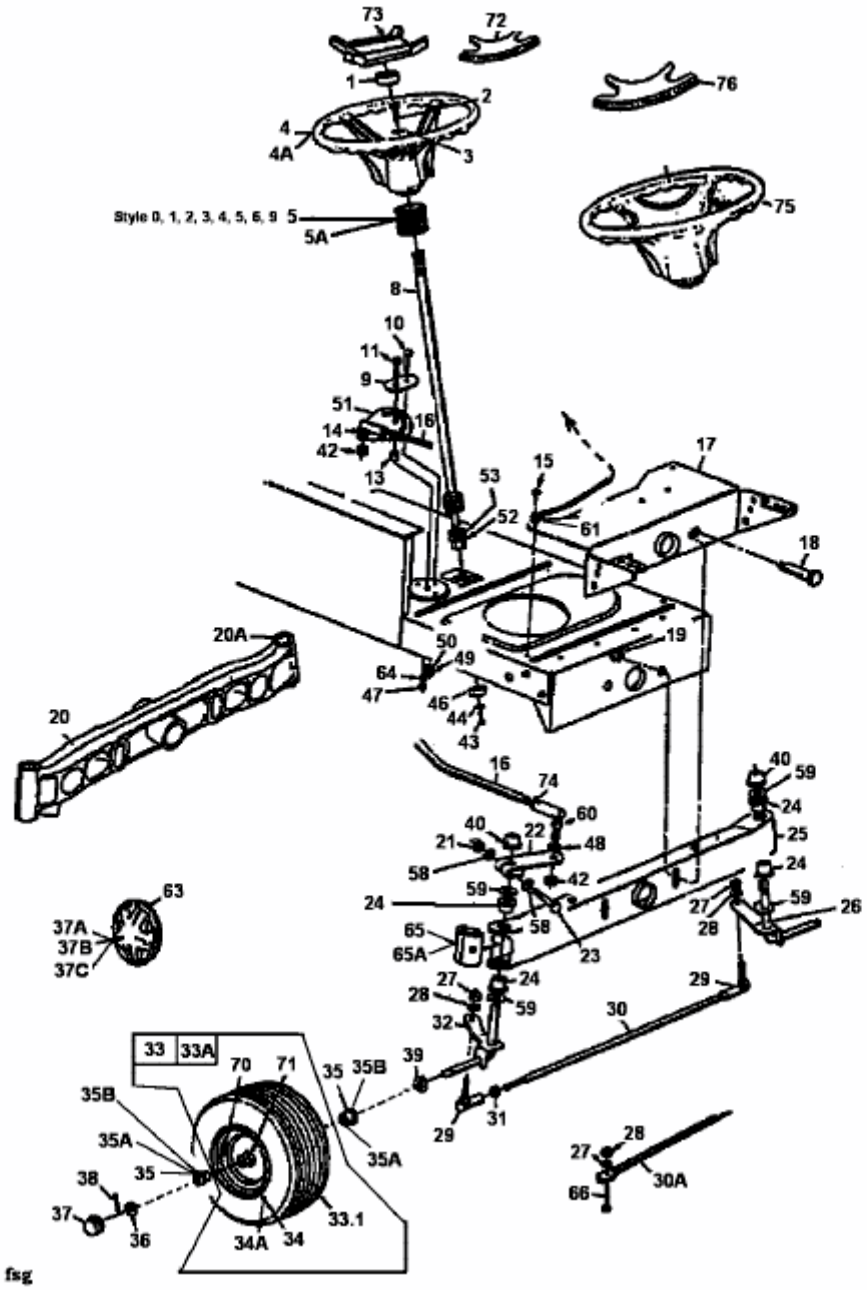HN 7180 > 13CF794N643 (1999) > LENKUNG, RÄDER VORNE, VORDERACHSE