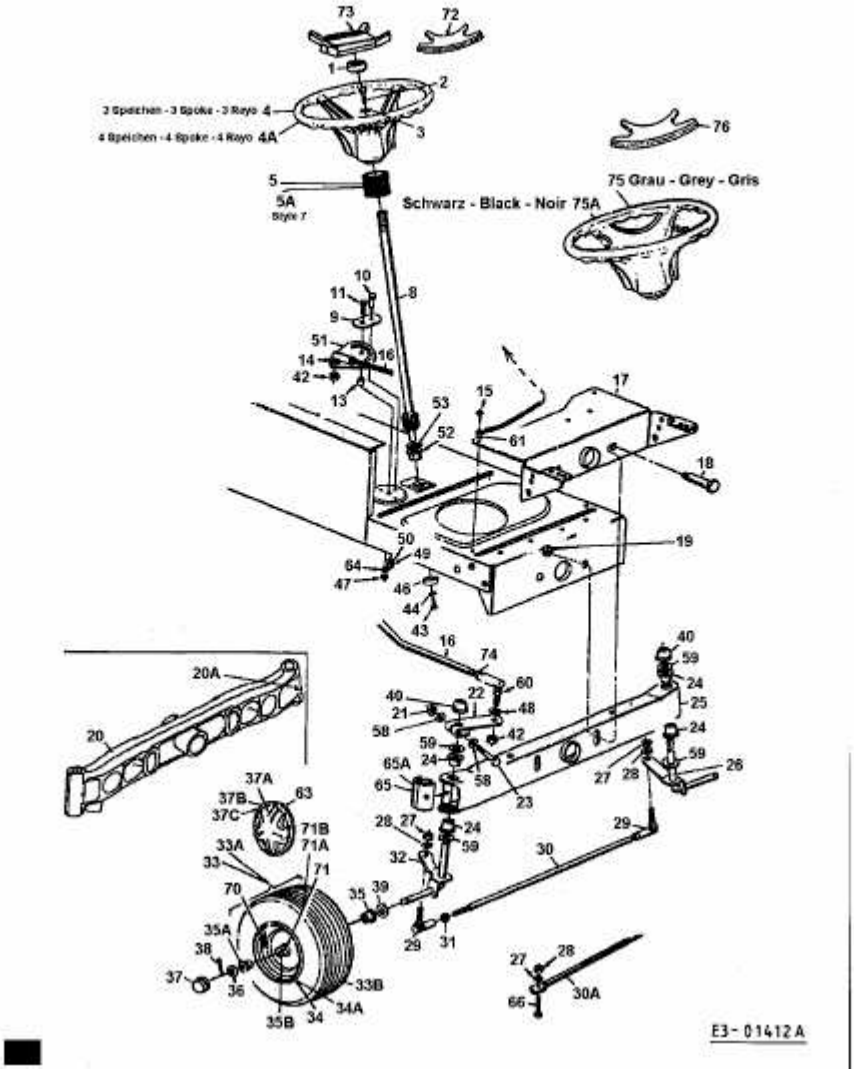SPRINT 3000 > 13CF76GN604 (1999) > LENKUNG, RÄDER VORNE, VORDERACHSE