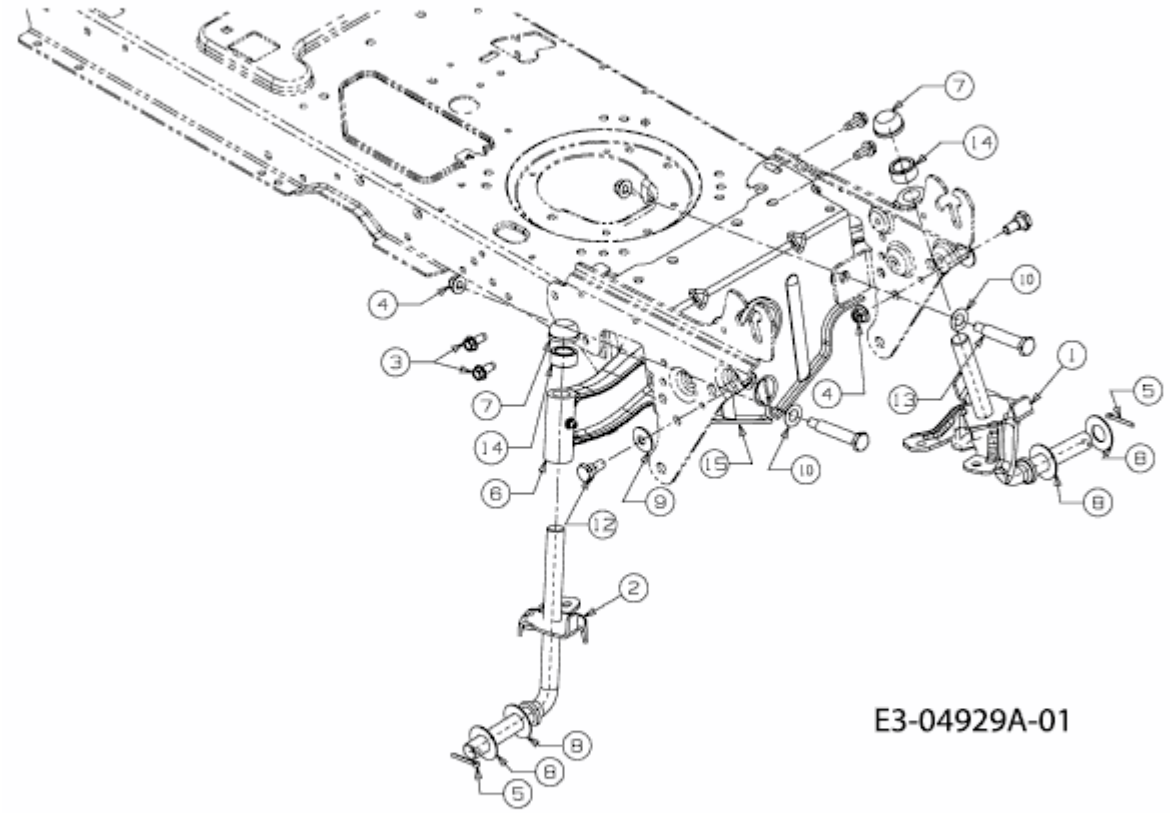CC 1022 RD-E > 13CF51CE403 (2009) > VORDERACHSE