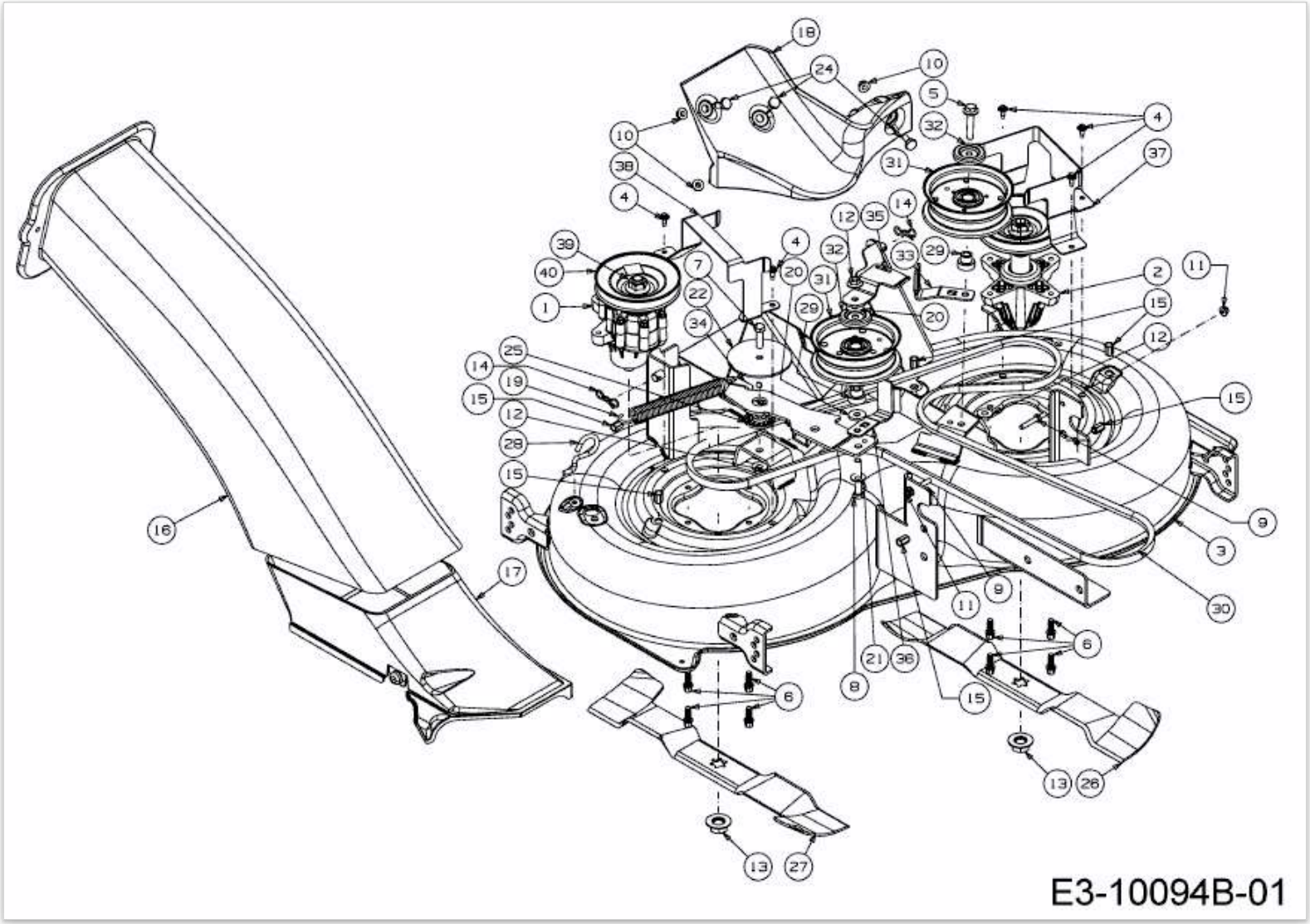95.165 H > 13CDA1VB650 (2018) > MÄHWERK B (37"/95CM)