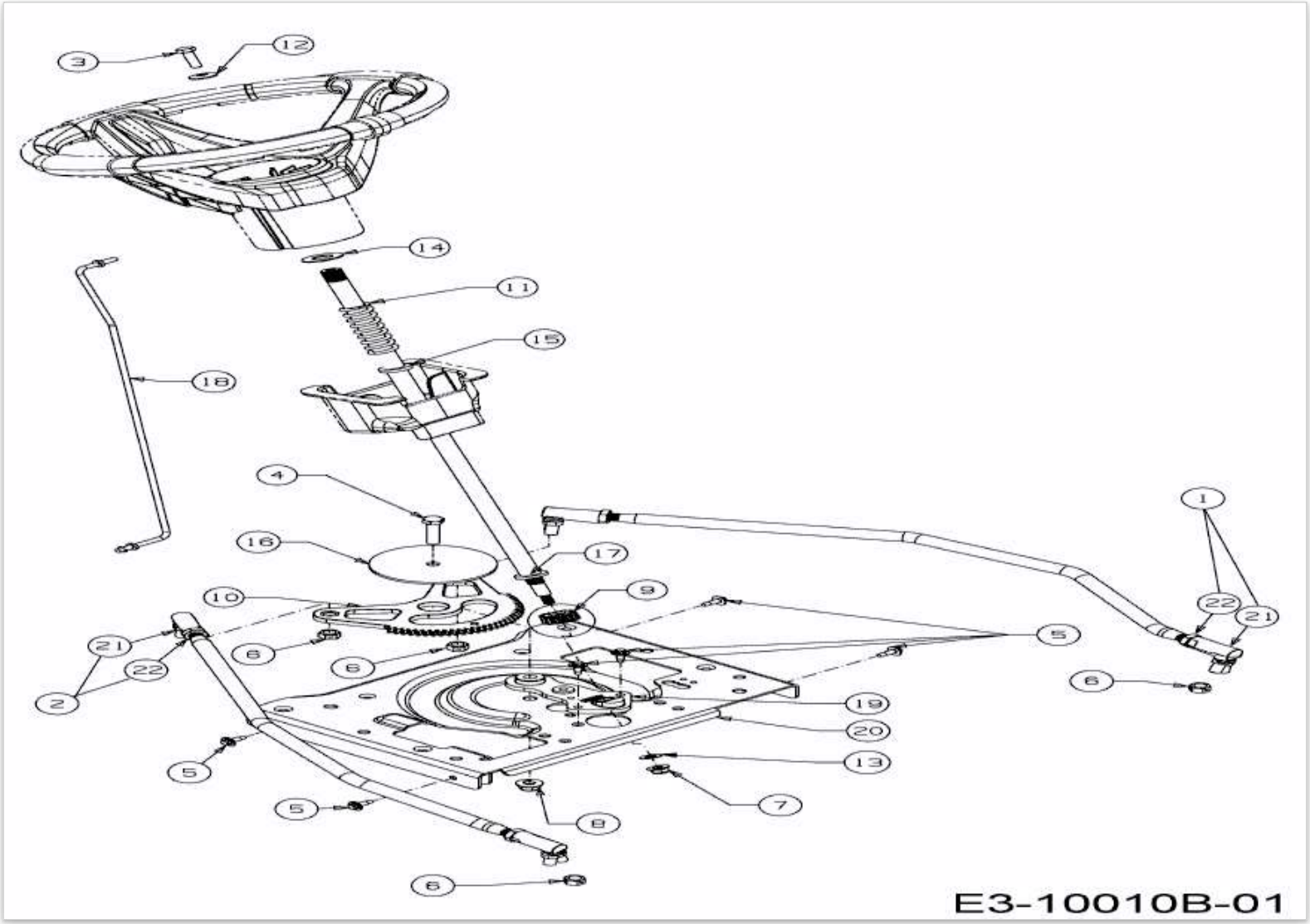95.165 H > 13CDA1VB650 (2018) > LENKUNG