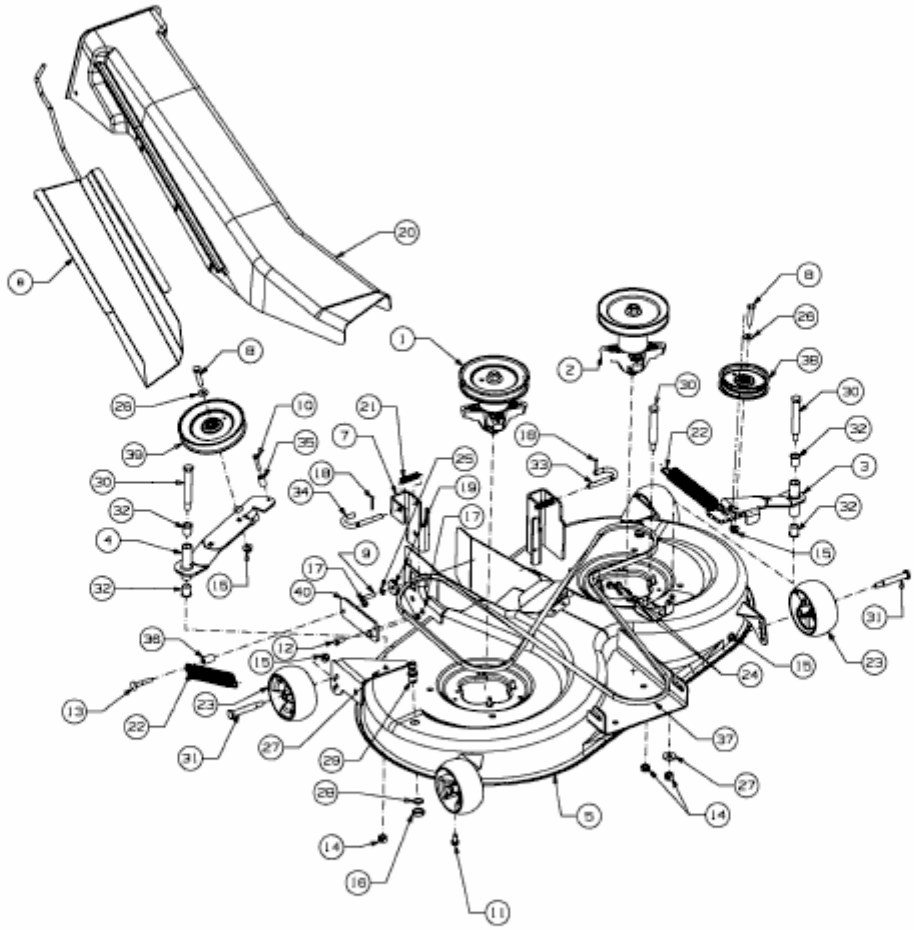AN 5175 > 13CD50YN443 (2011) > MÄHWERK N (41"/105CM)