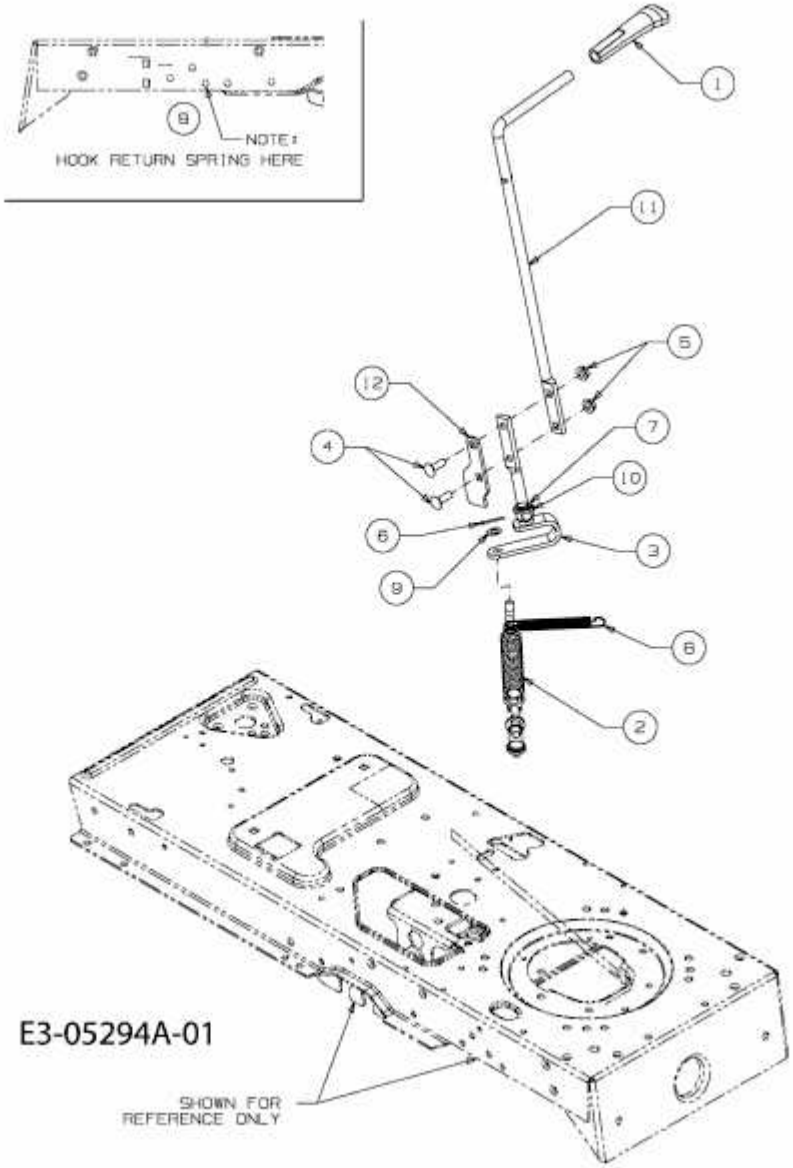GLX 105 RA > 13CD50GN490 (2011) > MÄHWERKSEINSCHALTUNG