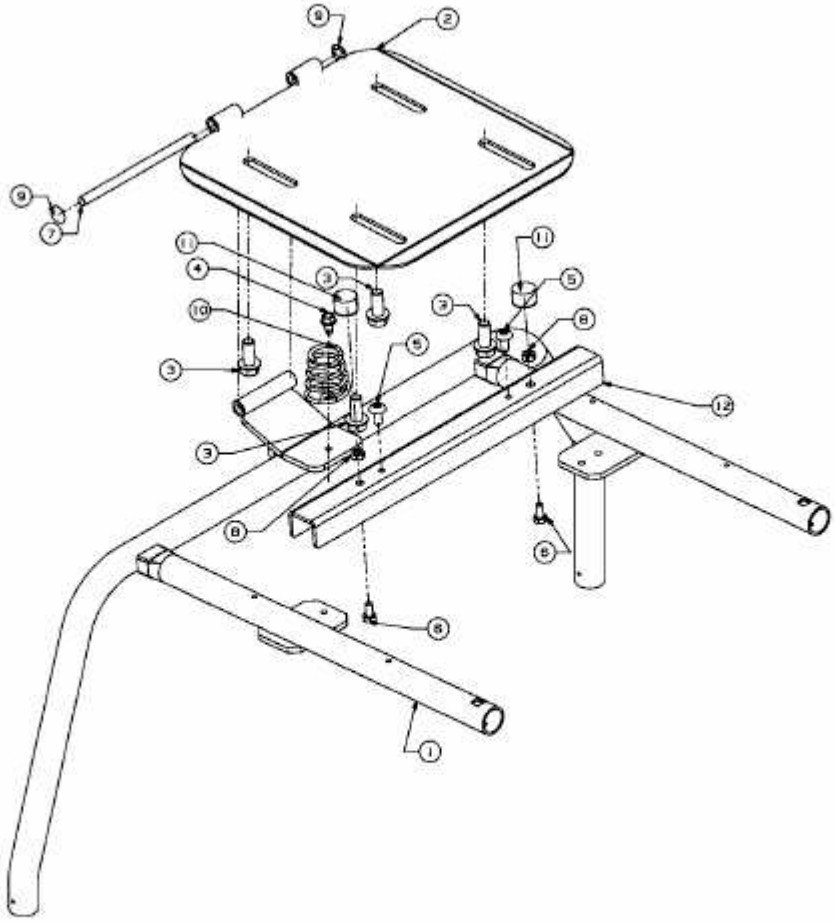JLX 60 RA > 13C4054-690 (2010) > SITZTRÄGER